ジェットファン取付図

S=1/5, 1/10, 1/20, 1/30

取付断面図
S=1/30

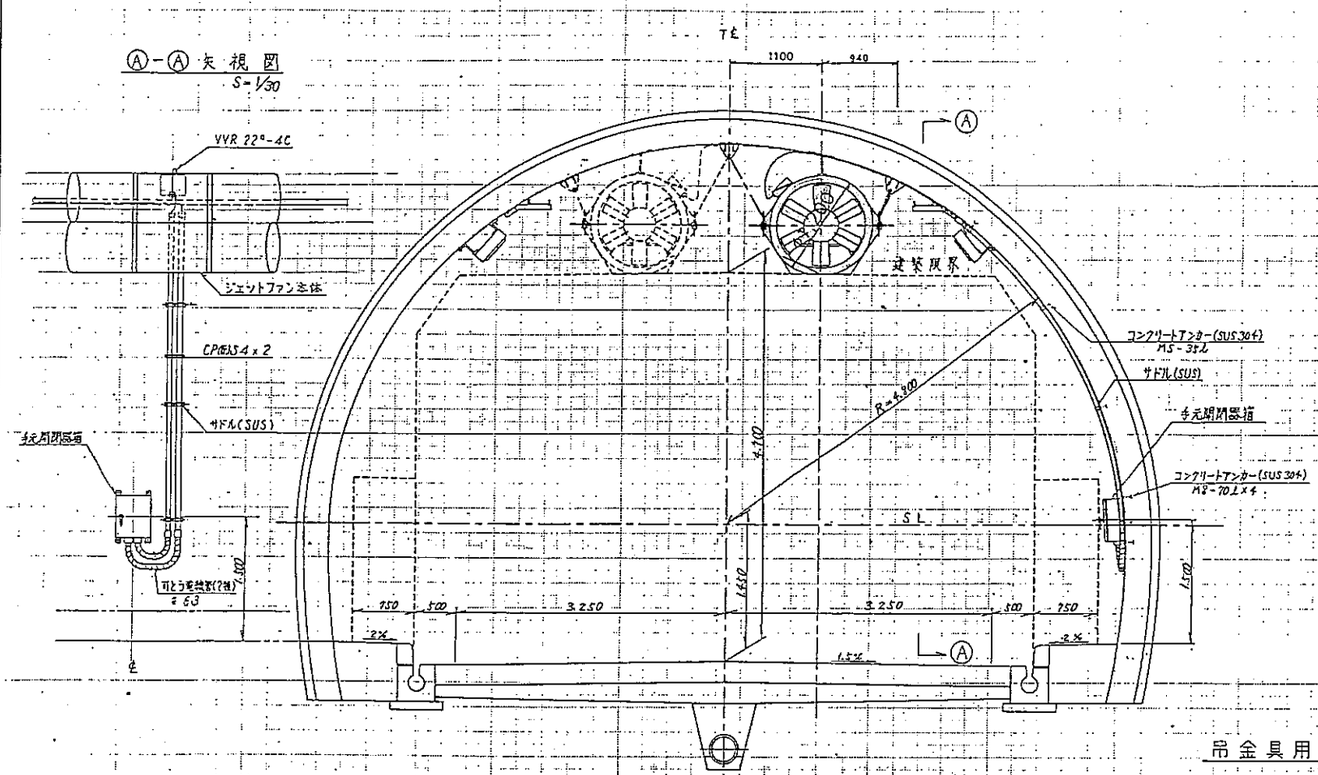

取付側面図
S=1/30

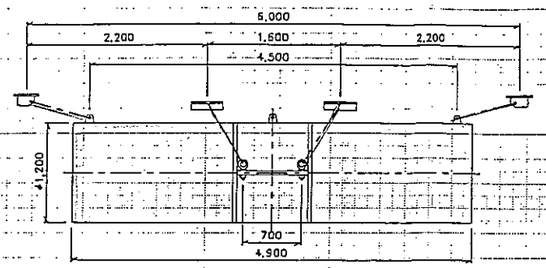

番号	名称	材質	備考
1	ケーシング?	本体SS 付属品SUS304	t=1.6
2	ケーシング?	本体SS 付属品SUS304	t=1.6
3	電動機		
4	羽根車	アルミ合金鋳造	
5	消音筒	本体SS 付属品SUS304	t=1.6
6	電動機端子箱	―	
7	吊金具		
8	方向安定金具		

組立断面図
S=1/20

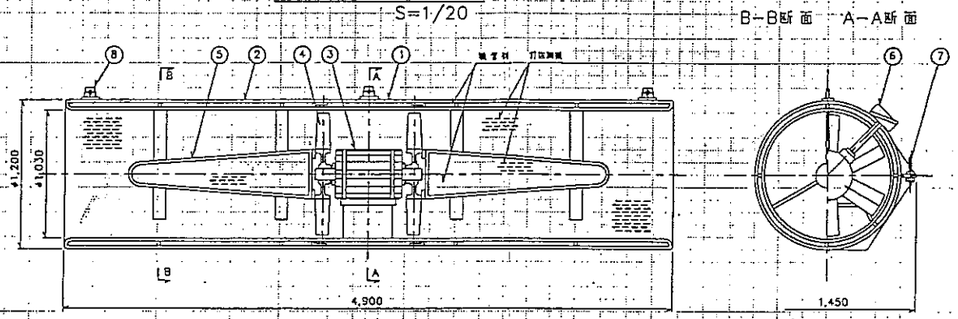

手元開閉器箱
S=1/10

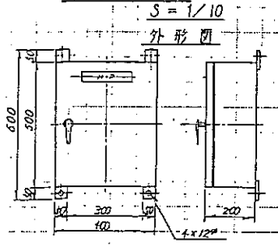

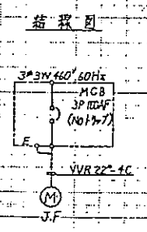

(溶融亜鉛メッキ仕上げ HDZ 35とする)

取付平面図
S=1/30

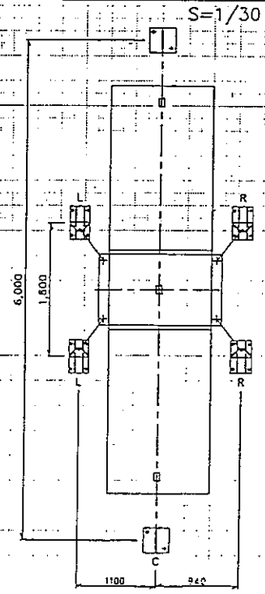

吊金具用(L, R)
S=1/5

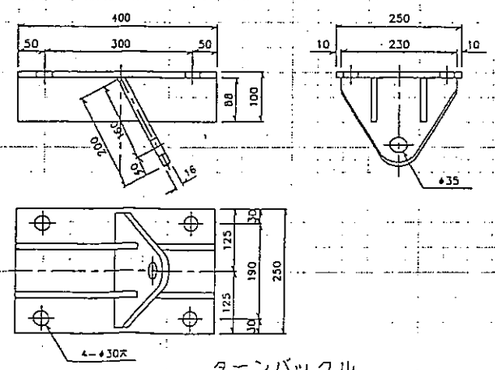

方向安定金具(C)
S=1/5

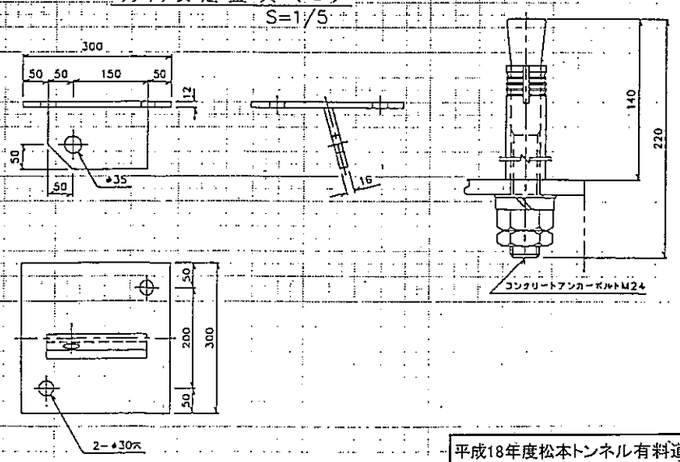

ターンバックル
S=1/5

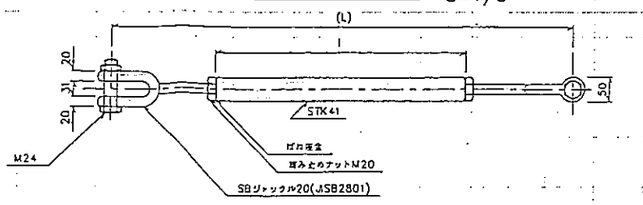

平成18年度松本トンネル有料道路 換気設備点検整備工事					
ジェットファン				全図	
松本トンネル有料道路		松本市 島内			
副理事長		理事		管理部長	
所長		照査		設計	
図面番号		1/1			
長野県道路公社					