工 事 数 量 総 括 表 （1／9）

工事名	平成28年度　三才山トンネル有料道路　道路情報板制御設備改修工事　（三才山トンネル管理事務所）	事業区分	
		工事区分	

工事区分・工種・種別	細　　別	規　格　・　算　出　式	単位	当初数量	変更数量	数量増減	摘　　要
道路情報板制御設備改修工							
情報板制御設備工							
機器単体費							
情報板機器費							
情報板主制御機	屋内自立型	600×700×2000 無線LAN子機　　無線規格IEEE802.3 アンテナ方式	架	1			
情報板操作機	1F徴収員室 （無線LAN）	PCデスクトップ 処理部・表示部・操作部	組	1			
無線ＬＡＮルータ		無線LAN親機 無線LAN・有線LAN LANポート3以上	台	1			
情報板操作機	2F事務室 （有線LAN）	PCデスクトップ 処理部・表示部・操作部	組	1			
ＩＰ伝送装置（岡田）	屋外露出防雨型	450×300×700 遮熱板付 ルータ・耐雷トランス内臓	面	1			
ＩＰ伝送装置（一の瀬）	屋外露出防雨型	450×300×700 遮熱板付 カメラ電源無し、ルータ内臓	面	1			
ＩＰ伝送装置（鹿教湯）	屋外露出防雨型	450×300×700 遮熱板付 ルータ内臓	面	1			

工 事 数 量 総 括 表 （2／9）

工事名	平成28年度　三才山トンネル有料道路　道路情報板制御設備改修工事　（三才山トンネル管理事務所）	事業区分	
		工事区分	

工事区分・工種・種別	細　　別	規　格　・　算　出　式	単位	当初数量	変更数量	数量増減	摘　　要
ＩＰ伝送装置（荻窪）	屋外露出防雨型	450×300×700 遮熱板付 ルータ内臓	面	1			
情報板設備改造工							
監視操作卓改造							
現地改造・調整費	中央監視室	操作機（電力卓・情報板卓）改造 道路情報サーバ改造 インターフェイス盤・グラフィックパネル改造	式	1			
情報板改造							
ＨＬ７形情報板改造	岡田	IP接続改造 IP伝送装置電源取出	式	1			
ＨＬ７形情報板改造	一の瀬	IP接続改造 気温伝送機能追加	式	1			
ＨＬ７形情報板改造	鹿教湯	IP接続改造 気温伝送機能追加	式	1			
ＨＬ７形情報板改造	荻窪	IP接続改造 耐雷変圧器改造	式	1			
設備設置工							
情報板設備設置工							

工 事 数 量 総 括 表 （3／9）

工事名	平成28年度　三才山トンネル有料道路　道路情報板制御設備改修工事　（三才山トンネル管理事務所）	事業区分	
		工事区分	

工事区分・工種・種別	細　　別	規　格　・　算　出　式	単位	当初数量	変更数量	数量増減	摘　　要
情報板主制御機	1F電気室	屋内自立型	架	1			
情報板操作機	1F徴収員室 （無線LAN）	処理部・表示部・操作部	台	1			
無線ＬＡＮルータ		無線LAN親機	台	1			
情報板操作機	2F事務室 （有線LAN）	処理部・表示部・操作部	台	1			
ＩＰ伝送装置	各道路情報板		台	4			
ＩＰ伝送装置			台	1			
配線工							
電気配線	屋内ピット	通信ケーブル CPEV(S)0.65-3P	m	18			
	屋外管内	電力ケーブル 600V CV 2sq-2C	m	19			
		絶縁電線 600V IV 3.5sq	m	19			
		LANケーブル カテゴリー5e(4P)	m	38			

工 事 数 量 総 括 表 （4／9）

工事名	平成28年度　三才山トンネル有料道路　道路情報板制御設備改修工事　（三才山トンネル管理事務所）	事業区分	
		工事区分	

工事区分・工種・種別	細　　別	規　格　・　算　出　式	単位	当初数量	変更数量	数量増減	摘　　要
ケーブル配管工			式	1			
電気配管	屋外露出バンド止め	厚鋼電線管 G22(2)	m	7			
		厚鋼電線管 G22(1)	m	27			
	屋外露出	金属製可とう電線管 FP24(2)	m	1			
		金属製可とう電線管 FP24(1)	m	3			
材料費		金属製可とう電線管用付属品					
コンビネーション カップリング		UKG24厚鋼用	個	10			
防水型ユニオン カップリング		WBG24mm	個	10			
配線撤去工							
ケーブル撤去工	屋外管内	通信ケーブル CPEV(S)0.65-10P	m	12			
既設設備撤去工							

工 事 数 量 総 括 表 （5／9）

工事名	平成28年度　三才山トンネル有料道路　道路情報板制御設備改修工事　（三才山トンネル管理事務所）	事業区分	
		工事区分	

工事区分・工種・種別	細　　別	規　格　・　算　出　式	単位	当初数量	変更数量	数量増減	摘　　要
情報板制御架	1F電気室	800×680×2000	架	1			
手元操作盤	1F徴収員室	400×300×500	台	1			
転送盤	一の瀬	300×180×400	台	1			
転送盤	鹿教湯	300×180×400	台	1			
機器等運搬処分費							
現場発生品運搬・処分工							
現場発生品運搬	撤去機材運搬	運搬距離18km　積載質量0.34ｔ	回	1			
処分費	スクラップ	鉄くず　ヘビー　Ｈ１	ｔ	0.3			

工 事 数 量 総 括 表 （6／9）

工事名	平成28年度　三才山トンネル有料道路　道路情報板制御設備改修工事　（三才山トンネル管理事務所）	事業区分	
		工事区分	

工事区分・工種・種別	細　　別	規　格　・　算　出　式	単位	当初数量	変更数量	数量増減	摘　　要
カメラ設備工							
機器単体費							
Webカメラ機器費							
Webカメラ		屋外ドーム型ケース一体型 ネットワークカメラ 1/4CCD　42倍ズーム	台	2			
カメラ取付金具等	鹿教湯	F型柱用　HDZ55　L=1000 STK400　φ139.8×ｔ4.5	組	1			
カメラ取付金具等	荻窪	門型柱用　HDZ55　L=3700 STK400　φ139.8×ｔ4.5	組	1			
監視カメラ設置工							
Webカメラ		ネットワークカメラ	台	2			
電気配線	屋外管内	電力ケーブル 600V CV 2sq-2C	m	25			
		絶縁電線 600V IV 3.5sq	m	25			
		LANケーブル カテゴリー5e(4P)	m	25			

工 事 数 量 総 括 表 （7／9）

工事名	平成28年度　三才山トンネル有料道路　道路情報板制御設備改修工事　（三才山トンネル管理事務所）	事業区分	
		工事区分	

工事区分・工種・種別	細　　別	規　格　・　算　出　式	単位	当初数量	変更数量	数量増減	摘　　要
電気配管	屋外露出バンド止め	厚鋼電線管 G22(2)	m	10			
		厚鋼電線管 G22(1)	m	10			
	屋外露出	金属製可とう電線管 FP24(2)	m	1			
		金属製可とう電線管 FP24(1)	m	1			
材料費		金属製可とう電線管用付属品					
コンビネーション カップリング		UKG24厚鋼用	個	6			
防水型ユニオン カップリング		WBG24mm	個	6			

工 事 数 量 総 括 表 （8／9）

工事名	平成28年度　三才山トンネル有料道路　道路情報板制御設備改修工事　（三才山トンネル管理事務所）	事業区分	
		工事区分	

工事区分・工種・種別	細　　別	規　格　・　算　出　式	単位	当初数量	変更数量	数量増減	摘　　要
料金所設備工							
機器単体費							
遮断機							
遮断機操作盤		150×300×100 No.1・2レーン用	台	2			
料金所設備改造工							
遮断機改造		注意表示用LED警告灯、進入禁止看板	式	4			
遮断機制御盤改造			式	1			
料金所設備設置工							
遮断機			台	4			
遮断機操作盤			面	2			
既設料金所設備撤去工							

工 事 数 量 総 括 表 （9／9）

工事名	平成28年度　三才山トンネル有料道路　道路情報板制御設備改修工事　（三才山トンネル管理事務所）	事業区分	
		工事区分	

工事区分・工種・種別	細　　別	規　格　・　算　出　式	単位	当初数量	変更数量	数量増減	摘　　要
遮断機			台	4			
遮断機操作盤			面	2			
仮設工（任意仮設）							
安全管理工							
交通誘導警備員							
交通誘導警備員Ａ			人・日	9			
交通誘導警備員Ｂ			人・日	18			

【機　器　製　作　工】　数　量　表　（1/2）

設　備　名	場所	項　目	名　称	規　格	内　訳	数量	単位	備　考
道路情報板設備	1F電気室		情報板主制御機	600×700×2000	屋内自立型	1	架	
					無線LAN子機			
					無線規格IEEE802.3			
					アンテナ方式			
	1F徴収員室		情報板操作機	ＰＣデスクトップ	処理部・表示部・操作部	1	組	
			無線ＬＡＮルータ	無線ＬＡＮ親機	無線LAN	1	台	
					有線LAN			
					LANポート3以上			
	2F事務室		情報板操作機	ＰＣデスクトップ	処理部・表示部・操作部	1	組	
	岡田		ＩＰ伝送装置	450×300×700	屋外露出防雨型	1	面	
				遮熱板付	ルータ・耐雷Tr内蔵			
	一の瀬		ＩＰ伝送装置	450×300×700	屋外露出防雨型	1	面	
				遮熱板付	カメラ電源無し			
					ルータ内蔵			
	鹿教湯		ＩＰ伝送装置	450×300×700	屋外露出防雨型	1	面	
				遮熱板付	ルータ内蔵			
	荻窪		ＩＰ伝送装置	450×300×700	屋外露出防雨型	1	面	
				遮熱板付	ルータ内蔵			

【機　器　製　作　工】　数　量　表　（2/2）

設　　備　　名	場所	項　　目	名　　称	規　　格	内　　訳	数量	単位	備　　考
道路情報板設備改造	中央監視室	監視操作卓改造	操作機（電力卓）改造		現地改造・調整費	1	式	
			操作機（情報板卓）改造					
			道路情報サーバ改造					
			インターフェイス盤改造					
			グラフィックパネル改造					
	岡田		ＨＬ７形情報板改造		IP接続改造	1	式	
					IP伝送装置電源取出			
	一の瀬		ＨＬ７形情報板改造		IP接続改造	1	式	
					気温伝送機能追加			
	鹿教湯		ＨＬ７形情報板改造		IP接続改造	1	式	
					気温伝送機能追加			
	荻窪		ＨＬ７形情報板改造		IP接続改造	1	式	
					耐雷変圧器改造			

【設備設置工】　数量表

設備名	場所	施工	項目	名称	規格	数量	単位	備考
道路情報板設備	1F電気室	設置工		情報板主制御機	屋内自立型	1	架	
	1F徴収員室		情報板操作機		処理部・表示部・操作部	1	組	
			無線ＬＡＮルータ		無線LAN	1	台	
	2F事務室		情報板操作機		処理部・表示部・操作部	1	組	
	岡田・一の瀬		ＩＰ伝送装置			4	面	
	・鹿教湯・荻窪							
	1F電気室	撤去工	情報板制御架	800×680×2000		1	架	
	1F徴収員室		手元操作盤	400×300×500		1	面	
	一の瀬		転送盤	300×180×400		1	面	
	鹿教湯		転送盤	300×180×400		1	面	
	産廃処理費		スクラップ			340	ｋｇ	

【数　量　集　計　表】（1／2）

工　種：配線・配管工他　　設備名：道路情報板　　施工場所：管理事務所他　　作　業：設置

施工方法	種　別	名　称	規　格	単位	内訳															計
					1	2	3	4	5	6	7	8	9	10	11	12	13	14	15	
配線工	屋内ピット	通信ケーブル	CPEV(S)0.65-3P	m	18.0															18.0
	屋外管内	電力ケーブル	600V CV 2sq-2C	m		7.7														7.7
	屋外管内	絶縁電線	600V IV 3.5sq	m			7.7													7.7
	屋外管内	LANケーブル	カテゴリー5e(4P)	m				7.7					5.2	5.9						18.8
配管工	屋外露出	厚鋼電線管	G22(2)	m					6.7											6.7
	バンド止め																			
			G22(1)	m											4.2					4.2
	屋外露出	金属製可とう	FP24(2)	m						1.0										1.0
		電線管																		
			FP24(1)	m												1.0				1.0
材料	コンビネーション	カップリング	UKG24	個							4.0						2.0			6.0
	ユニオン	カップリング	WBG24	個								4.0						2.0		6.0
配線撤去工	屋外管内	通信ケーブル	CPEV(S)0.65-10P	m															5.9	5.9

【数　量　集　計　表】（2／2）

工　種：配線・配管工他　　設備名：道路情報板　　施工場所：管理事務所他　　作　業：設置

施工方法	種　別	名　称	規　格	単位	内訳														計	合計
					16	17	18	19	20	21	22	23	24	25	26	27	28			
配線工	屋内ピット	通信ケーブル	CPEV(S)0.65-3P	m																18.0
	屋外管内	電力ケーブル	600V CV 2sq-2C	m			11.6												11.6	19.3
	屋外管内	絶縁電線	600V IV 3.5sq	m				11.6											11.6	19.3
	屋外管内	LANケーブル	カテゴリー5e(4P)	m	6.0				13.1										19.1	37.9
配管工	屋外露出	厚鋼電線管	G22(2)	m																6.7
	バンド止め																			
			G22(1)	m						10.6	12.1								22.7	26.9
	屋外露出	金属製可とう	FP24(2)	m																1.0
		電線管																		
			FP24(1)	m								1.0	1.0						2.0	3.0
材料	コンビネーション	カップリング	UKG24	個										2.0	2.0				4.0	10.0
	ユニオン	カップリング	WBG24	個												2.0	2.0		4.0	10.0
配線撤去工	屋外管内	通信ケーブル	CPEV(S)0.65-10P	m		6.0													6.0	11.9

【数 量 拾 い 出 し 表】 （1/5）

工　種：配線工　　設備名：道路情報板　　施工場所：電気室　　作　業：設置

No.	図面No.	配線区間 自	配線区間 至	施工方法	名称	規格	単位	合計	内訳									
				配線工														
1	8	インターフェース盤	情報板主制御機	屋内ピット	通信ケーブル	CPEV(S)0.65-3P	m	18.0	立(1.0)	3.2	6.1	1.4	5.3	立(1.0)				
		⑪	⑩															

【数 量 拾 い 出 し 表】 (2/5)

工　種：配線・配管工　設備名：道路情報板　　施工場所：岡田　　作　業：設置

No.	図面No.	区間 自	区間 至	施工方法	名　称	規　格	単位	合計	内訳									
				配線工														
2	12	ＩＰ伝送装置	道路情報板	屋外管内	電力ケーブル	600V CV 2sq-2C	m	7.7	7.7									
3	12	ＩＰ伝送装置	道路情報板	屋外管内	絶縁電線	600V IV 3.5sq	m	7.7	7.7									
4	12	ＩＰ伝送装置	道路情報板	屋外管内	LANケーブル	カテゴリー5e(4P)	m	7.7	7.7									
				配管工														
5	12	ＩＰ伝送装置	道路情報板	屋外露出	厚鋼電線管	G22(2)	m	6.7	1.3	4.2	1.7	0.5	-1.0					
				バンド止め														
6	12	ＩＰ伝送装置	道路情報板	屋外露出	金属製可とう	FP24(2)	m	1.0	0.5	0.5								
					電線管													
				材料														
7	12	ＩＰ伝送装置	道路情報板	コンビネーション	カップリング	UKG24	個	4.0	2.0	2.0								
8	12	ＩＰ伝送装置	道路情報板	ユニオン	カップリング	WBG24	個	4.0	2.0	2.0								

【数 量 拾 い 出 し 表】 (3/5)

工　種：配線・配管工　設備名：道路情報板　　施工場所：一の瀬　　作　業：設置

ｹｰﾌﾞﾙ No.	図面 No.	配線区間 自	配線区間 至	施工方法	名称	規格	単位	合計	内訳									
				配線工														
9	13	ＩＰ伝送装置	カメラ接続箱	屋外管内	LANケーブル	カテゴリー5e(4P)	m	5.2	5.2									
10	13	〃	道路情報板	〃	〃	〃	m	5.9	5.9									
11	13	ＩＰ伝送装置	カメラ接続箱	屋外露出	厚鋼電線管	G22(1)	m	4.2	5.2	-1.0								
				バンド止め														
12	13	ＩＰ伝送装置	カメラ接続箱	屋外露出	金属製可とう	FP24(1)	m	1.0	0.5	0.5								
					電線管													
				材料														
13	13	ＩＰ伝送装置	カメラ接続箱	コンビネーション	カップリング	UKG24	個	2.0	1.0	1.0								
14	13	ＩＰ伝送装置	カメラ接続箱	ユニオン	カップリング	WBG24	個	2.0	1.0	1.0								
				配線撤去工														
15	13	転送盤	道路情報板	屋外管内	通信ケーブル	CPEV(S)0.65-10P	m	5.9	5.9									

【数 量 拾 い 出 し 表】 （4/5）

工　種：配線・配管工　設備名：道路情報板　　施工場所：鹿教湯　　作　業：設置

ｹｰﾌﾞﾙ No.	図面 No.	配線区間 自	配線区間 至	施工方法	名称	規格	単位	合計	内訳									
				配線工														
16	14	ＩＰ伝送装置	道路情報板	屋外管内	LANケーブル	カテゴリー5e(4P)	m	6.0	6.0									
				配線撤去工														
17	14	転送盤	道路情報板	屋外管内	通信ケーブル	CPEV(S)0.65-10P	m	6.0	6.0									

【数 量 拾 い 出 し 表】 (5/5)

工　種：配線・配管工　設備名：道路情報板　　施工場所：荻窪　　作　業：設置

No.	図面No.	区間 自	区間 至	施工方法	名　称	規　格	単位	合計	内訳									
				配線工														
18	15	ＩＰ伝送装置	道路情報板	屋外管内	電力ケーブル	600V CV 2sq-2C	m	11.6	11.6									
19	15	ＩＰ伝送装置	道路情報板	屋外管内	絶縁電線	600V IV 3.5sq	m	11.6	11.6									
20	15	ＩＰ伝送装置	道路情報板	屋外管内	LANケーブル	カテゴリー5e(4P)	m	13.1	13.1									
				配管工														
21	15	ＩＰ伝送装置	耐雷変圧器盤	屋外露出	厚鋼電線管	G22(1)	m	10.6	6.5	4.4	0.7	-1.0						
				バンド止め														
22	15	ＩＰ伝送装置	道路情報板	〃	〃	G22(1)	m	12.1	6.5	4.4	2.2	-1.0						
23	15	ＩＰ伝送装置	耐雷変圧器盤	屋外露出	金属製可とう	FP24(1)	m	1.0	0.5	0.5								
					電線管													
24	15	ＩＰ伝送装置	道路情報板	〃		FP24(1)	m	1.0	0.5	0.5								
				材料														
25	15	ＩＰ伝送装置	耐雷変圧器盤	コンビネーション	カップリング	UKG24	個	2.0	1.0	1.0								
26	15	ＩＰ伝送装置	道路情報板	〃	〃	〃	個	2.0	1.0	1.0								
27	15	ＩＰ伝送装置	耐雷変圧器盤	ユニオン	カップリング	WBG24	個	2.0	1.0	1.0								
28	15	ＩＰ伝送装置	道路情報板	〃	〃	〃	個	2.0	1.0	1.0								

【機　器　製　作　工】　数　量　表　（1／1）

設　　備　　名	場所	項　　目	名　　称	規　　格	内　　訳	数量	単位	備　　考
Ｗｅｂカメラ設備	鹿教湯・荻窪		Ｗｅｂカメラ	ドーム型ケース一体型	42倍ズーム	2	台	
				1/4CCD				
	鹿教湯		Ｗｅｂカメラ取付金具	Ｆ型柱用 HDZ55	L=1000	1	組	
					STK400 φ139.8×t4.5			
	荻窪		Ｗｅｂカメラ取付金具	門型柱用 HDZ55	L=3700	1	組	
					STK400 φ139.8×t4.5			

【設備設置工】　数量表

設　備　名	場所	施　工	項　目	名　称	規　格	数量	単位	備　考
Ｗｅｂカメラ設備	鹿教湯・荻窪	設置工	Ｗｅｂカメラ		IPカメラ	2	台	

【数　量　集　計　表】（1／1）

工　種：配線・配管工他　　設備名：カメラ　　施工場所：鹿教湯・荻窪　　作　業：設置

施工方法	種　別	名　称	規　格	単位	内訳 1	2	3	4	5	6	7	8	9	10	11	12	13	14		計
配線工	屋外管内	電力ケーブル	600V CV 2sq-2C	m	11.9							13.5								25.4
	屋外管内	絶縁電線	600V IV 3.5sq	m		11.9							13.5							25.4
	屋外管内	LANケーブル	カテゴリー5e(4P)	m			11.9							13.5						25.4
配管工	屋外露出	厚鋼電線管	G22(2)	m											10.3					10.3
	バンド止め																			
			G22(1)	m				10.2												10.2
	屋外露出	金属製可とう	FP24(2)	m												1.0				1.0
		電線管																		
			FP24(1)	m					1.0											1.0
材料	コンビネーション	カップリング	UKG24	個						2.0							4.0			6.0
	ユニオン	カップリング	WBG24	個							2.0							4.0		6.0

【数　量　拾　い　出　し　表】　（1/2）

工　種：配線・配管工　　設備名：カメラ　　施工場所：鹿教湯　　作　業：設置

ｹｰﾌﾞﾙ No.	図面 No.	配線区間 自	配線区間 至	施工方法	名　称	規　格	単位	合計	内訳									
				配線工														
1	14	ＩＰ伝送装置	Ｗｅｂカメラ	屋外管内	電力ケーブル	600V CV 2sq-2C	m	11.9	11.9									
2	14	ＩＰ伝送装置	Ｗｅｂカメラ	屋外管内	絶縁電線	600V IV 3.5sq	m	11.9	11.9									
3	14	ＩＰ伝送装置	Ｗｅｂカメラ	屋外管内	LANケーブル	カテゴリー5e(4P)	m	11.9	11.9									
				配管工														
4	14	ＩＰ伝送装置	Ｗｅｂカメラ	屋外露出	厚鋼電線管	G22(1)	m	10.2	1.0	5.6	4.1	-0.5						
				バンド止め														
5	14	ＩＰ伝送装置	Ｗｅｂカメラ	屋外露出	金属製可とう	FP24(1)	m	1.0	0.5	0.5								
					電線管													
				材料														
6	14	ＩＰ伝送装置	Ｗｅｂカメラ	コンビネーション	カップリング	UKG24	個	2.0	1.0	1.0								
7	14	ＩＰ伝送装置	Ｗｅｂカメラ	ユニオン	カップリング	WBG24	個	2.0	1.0	1.0								

【数　量　拾　い　出　し　表】　（2/2）

工　種：配線・配管工　　設備名：カメラ　　施工場所：荻窪　　作　業：設置

ｹｰﾌﾞﾙ No.	図面 No.	配線区間 自	配線区間 至	施工方法	名　称	規　格	単位	合計	内訳									
				配線工														
8	15	ＩＰ伝送装置	Ｗｅｂカメラ	屋外管内	電力ケーブル	600V CV 2sq-2C	m	13.5	13.5									
9	15	ＩＰ伝送装置	Ｗｅｂカメラ	屋外管内	絶縁電線	600V IV 3.5sq	m	13.5	13.5									
10	15	ＩＰ伝送装置	Ｗｅｂカメラ	屋外管内	LANケーブル	カテゴリー5e(4P)	m	13.5	13.5									
				配管工														
11	15	ＩＰ伝送装置	Ｗｅｂカメラ	屋外露出	厚鋼電線管	G22(2)	m	10.3	6.5	4.4	0.4	-1.0						
				バンド止め														
12	15	ＩＰ伝送装置	Ｗｅｂカメラ	屋外露出	金属製可とう	FP24(2)	m	1.0	0.5	0.5								
					電線管													
				材料														
13	15	ＩＰ伝送装置	Ｗｅｂカメラ	コンビネーション	カップリング	UKG24	個	4.0	2.0	2.0								
14	15	ＩＰ伝送装置	Ｗｅｂカメラ	ユニオン	カップリング	WBG24	個	4.0	2.0	2.0								

道路情報板制御設備改修工事　撤去機材重量表

NO	項　　目	単　位	数　量	単位重量(kg)	重量計(kg)	備考
1	転送盤	台	2	50	100	SPCC
2	手元操作盤	台	1	40	40	SPCC
3	情報板制御架	架	1	200	200	SPCC
				小計(1)	340	
				合計	340	kg

案 内 図

S=1:50000

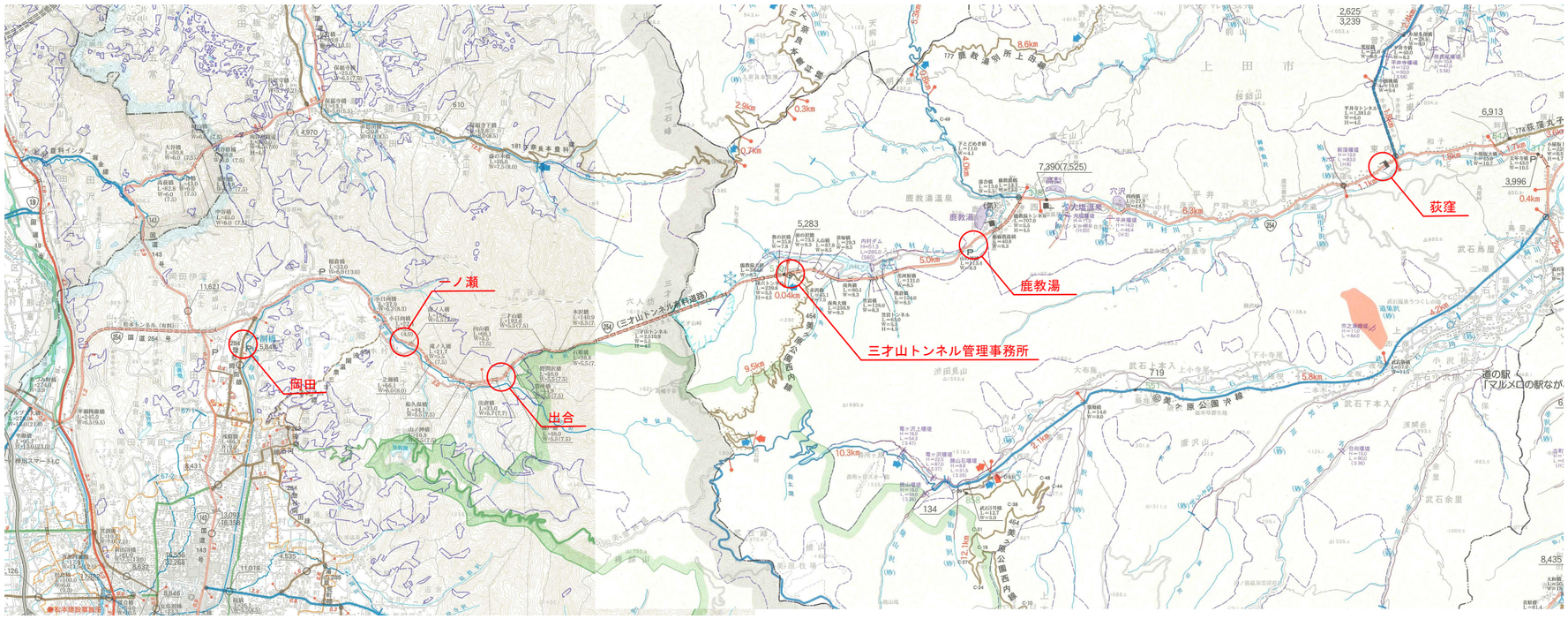

工事名	平成28年度　三才山トンネル有料道路 道路情報板制御設備改修工事		
図面名	案 内 図		
作成年月日	平成 28年 9月		
縮尺	1:50000	図面番号	2 / 16
会社名	日 本 組 織 電 気 株 式 会 社		
事業者名	長 野 県 道 路 公 社		

道路情報板改修工事システム系統図

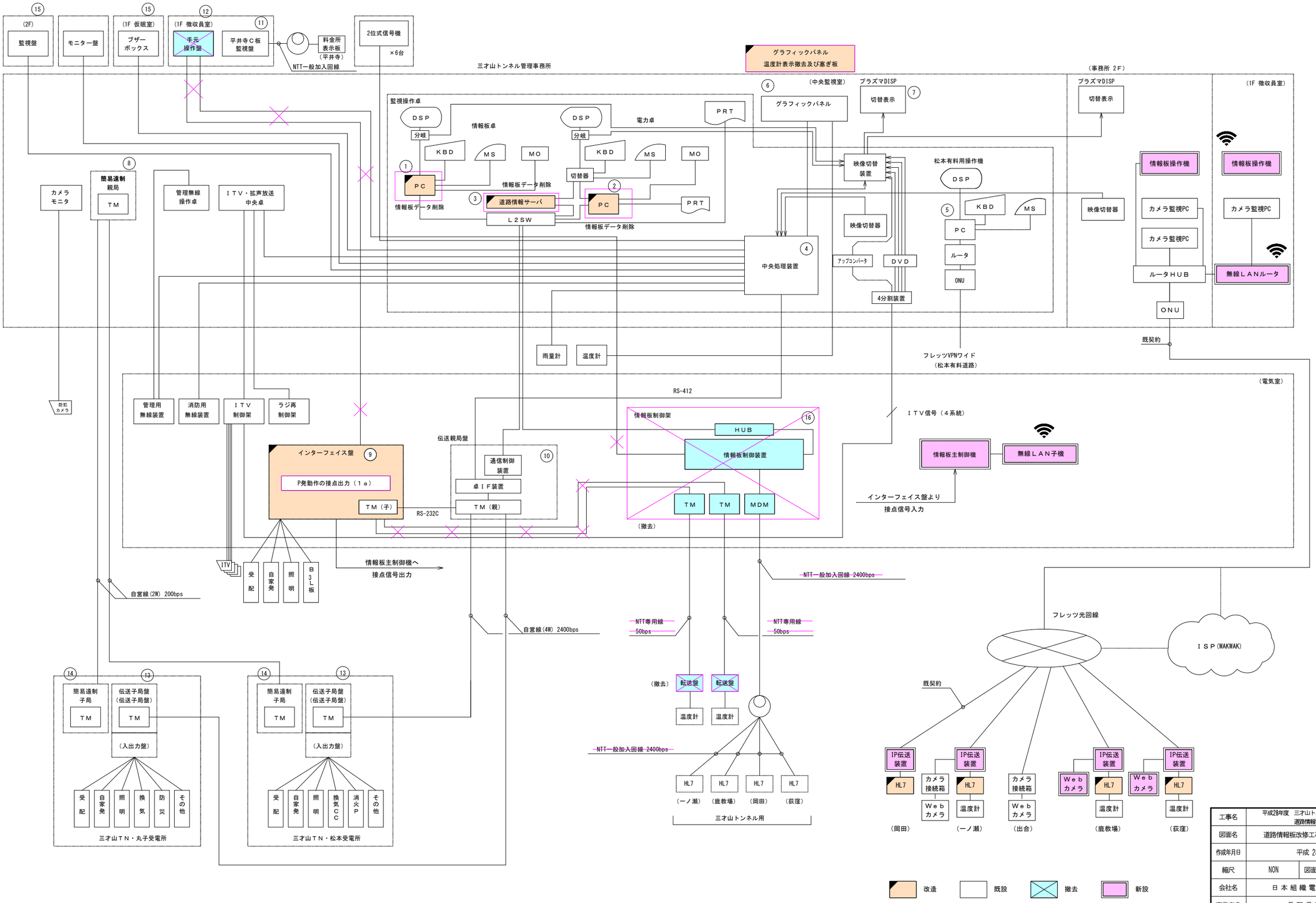

工事名	平成28年度　三才山トンネル有料道路 道路情報板制御設備改修工事		
図面名	道路情報板改修工事システム系統図		
作成年月日	平成 28年 9月		
縮尺	NON	図面番号	3 / 16
会社名	日本組織電気株式会社		
事業者名	長野県道路公社		

情報板主制御機外形図（参考図）

S=1:16

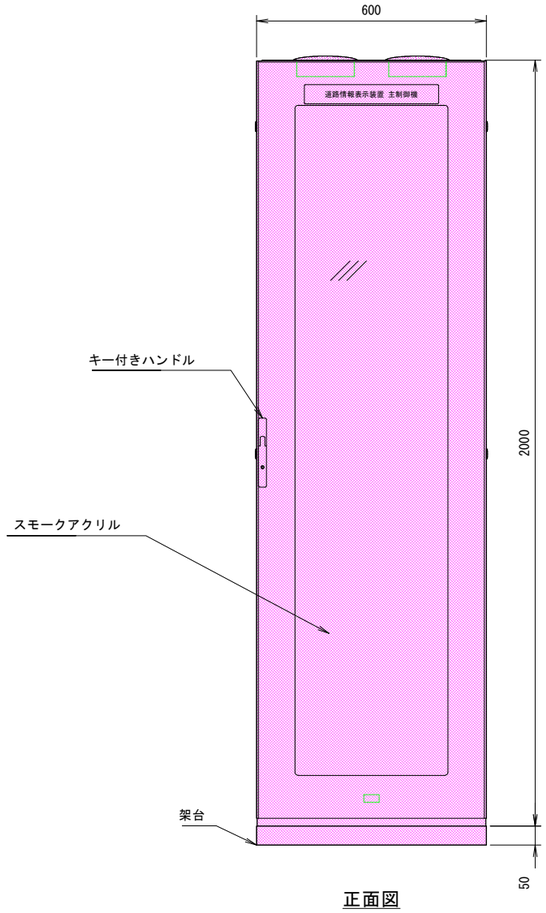

正面図

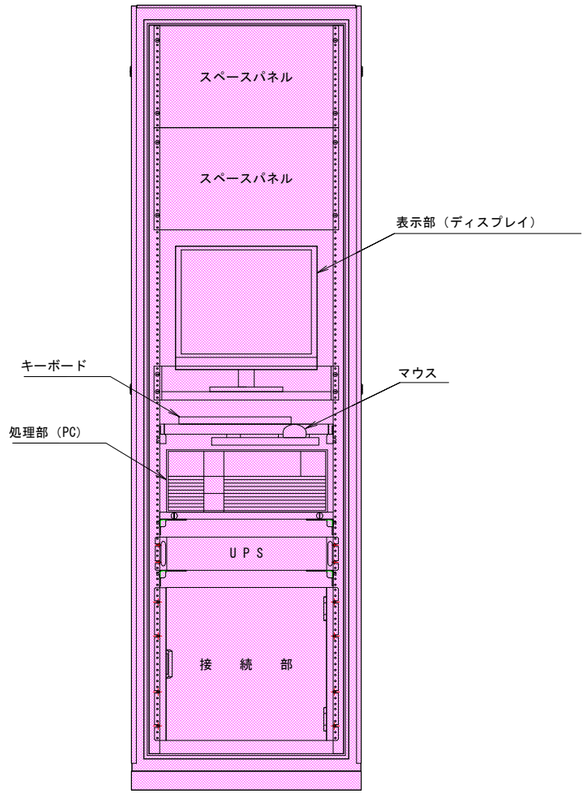

内部配置図

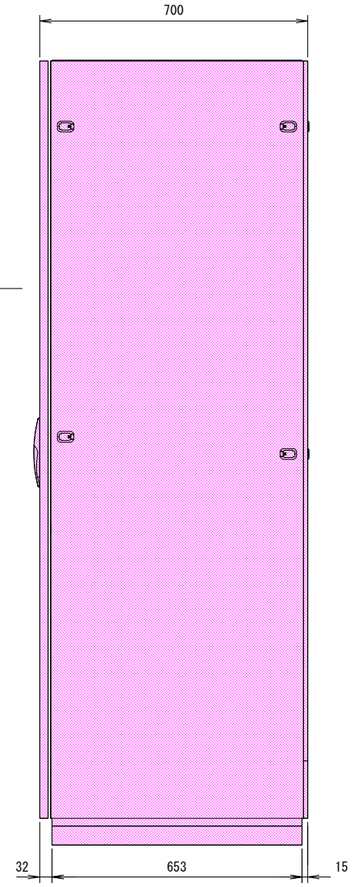

側面図

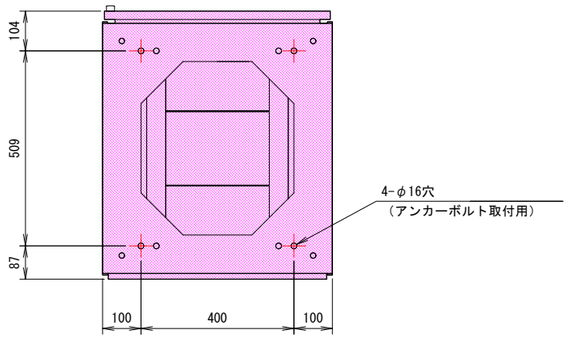

底面図

無線ＬＡＮ子機（別置き）

工事名	平成28年度　三才山トンネル有料道路 道路情報板制御設備改修工事		
図面名	道路情報板主制御機外形図（参考図）		
作成年月日	平成 28年 9月		
縮尺	1:16	図面番号	4 / 16
会社名	日本組織電気株式会社		
事業者名	長野県道路公社		

情報板操作機外形図（参考図）

S=1:10

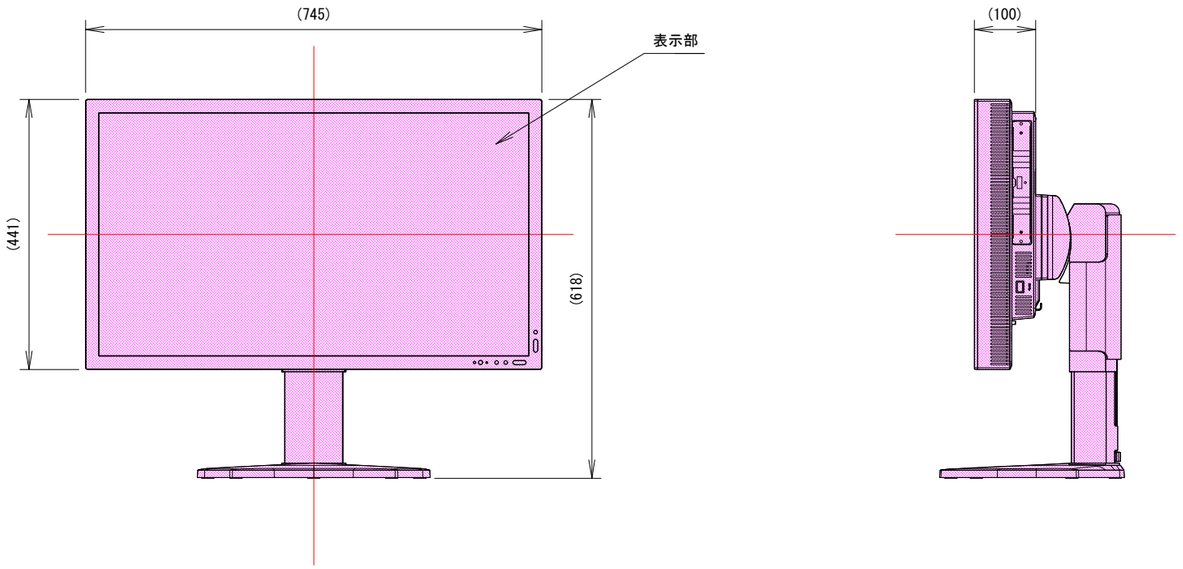

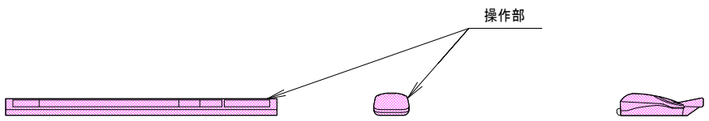

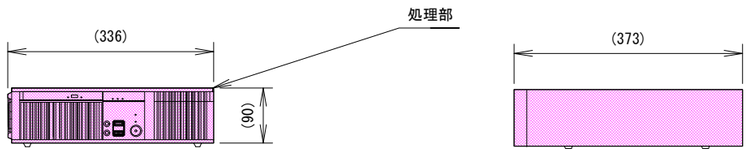

工事名	平成28年度　三才山トンネル有料道路 道路情報板制御設備改修工事		
図面名	情報板操作機外形図（参考図）		
作成年月日	平成 28年 9月		
縮尺	1:10	図面番号	5 / 16
会社名	日 本 組 織 電 気 株 式 会 社		
事業者名	長 野 県 道 路 公 社		

ＩＰ伝送装置図（参考図）

S=1:10

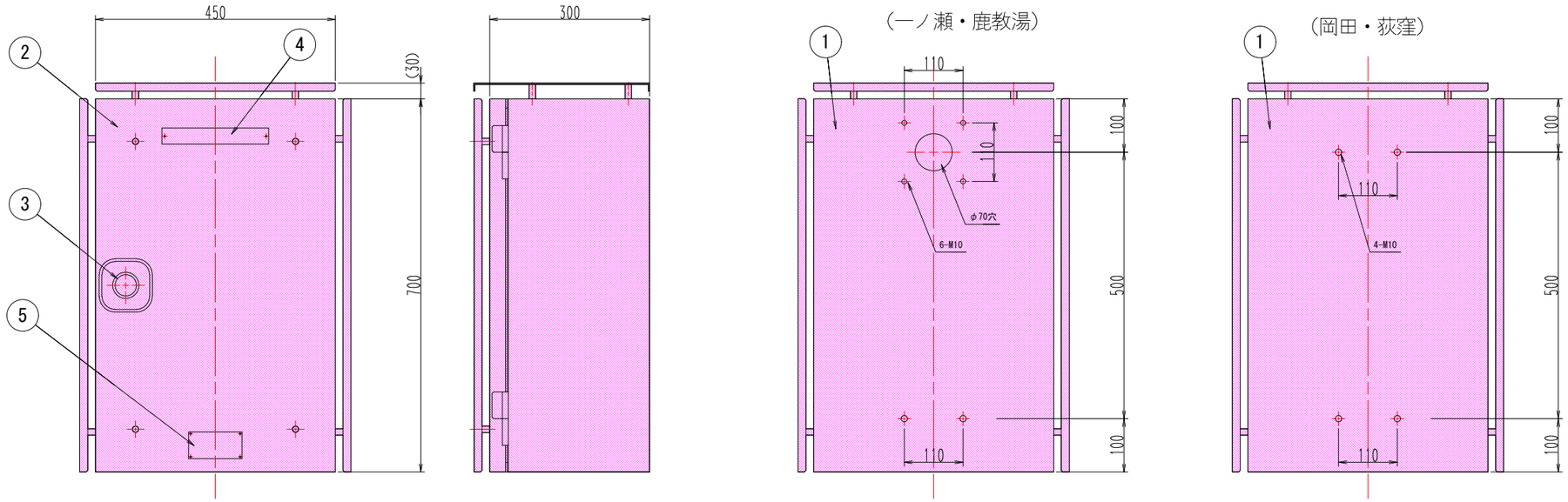

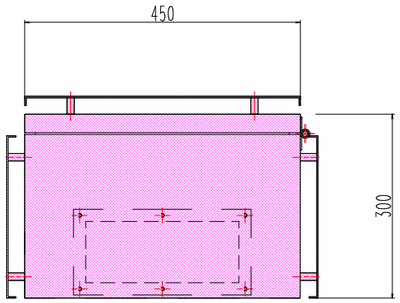

品番	名称	仕様	個数	備考
①	本体	SPCC t2.3	1	
②	遮熱板	SPCC t2.3	4	
③	ラッチ錠	C-133	1	
④	アクリル名板	メタクリル樹脂	1	ＩＰ伝送装置
⑤	製品銘板		1	
⑥	取付金具	SPHC t4.5	1	HDZ55仕上げ

工事名	平成28年度　三才山トンネル有料道路 道路情報板制御設備改修工事		
図面名	ＩＰ伝送装置図（参考図）		
作成年月日	平成 28年 9月		
縮尺	1:10	図面番号	6 / 16
会社名	日本組織電気株式会社		
事業者名	長野県道路公社		

Ｗｅｂカメラ外形図、取付支柱・金具構造図（参考図）

Webカメラ

S=1/10

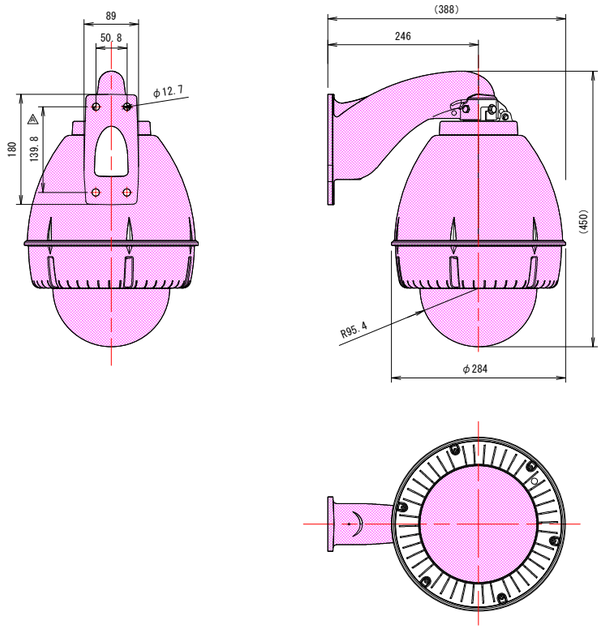

支柱固定用Uボルト

S=1/4

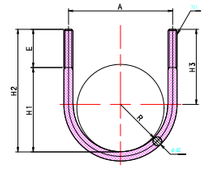

適用鋼管	d2	d1	A	R	H1	E	H2	H3	備 考
114.3	M12	12	136	62	110	50	160	98	荻窪、岡田
216.3	M12	12	242	115	210	50	260	145	鹿教湯、一の瀬

材 質：SS400
処 理：溶融亜鉛メッキ
HDZ55C

（鹿教湯）カメラ取付支柱、金具構造図

S=1/20

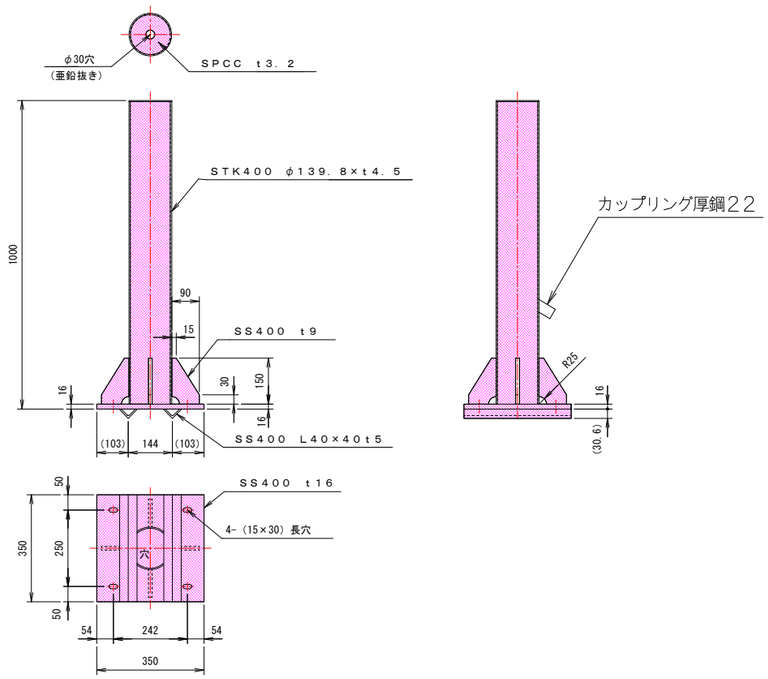

（岡田、荻窪）カメラ取付支柱、金具構造図

S=1/30

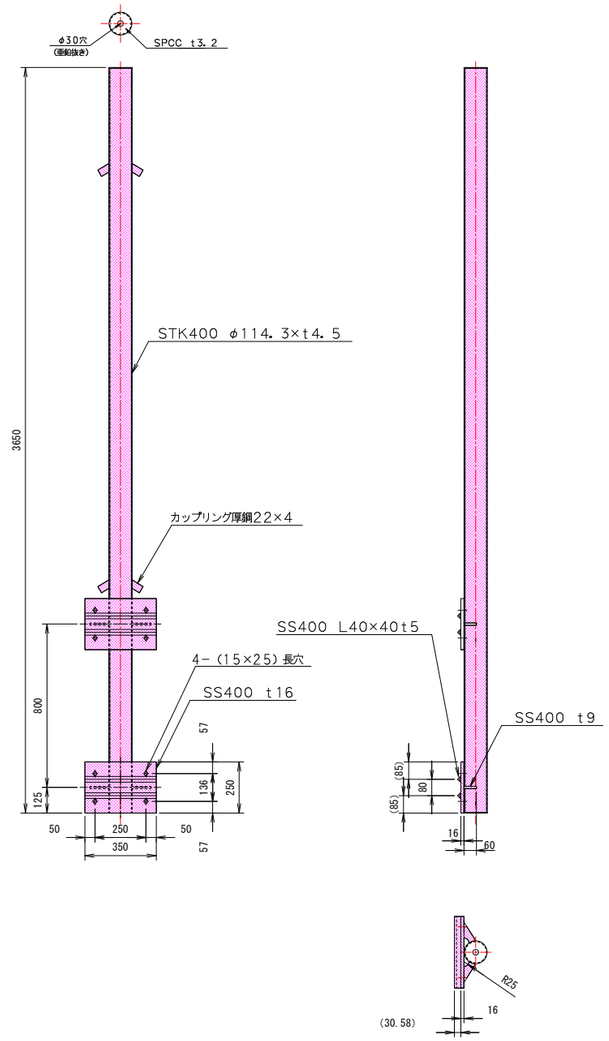

工事名	平成28年度　三才山トンネル有料道路 道路情報板制御設備改修工事		
図面名	Webカメラ外形図、取付支柱・金具構造図（参考図）		
作成年月日	平成 28年 9月		
縮尺	1:4, 10, 20, 30	図面番号	7 / 16
会社名	日 本 組 織 電 気 株 式 会 社		
事業者名	長 野 県 道 路 公 社		

管理事務所機器配置配線図

S=1:80

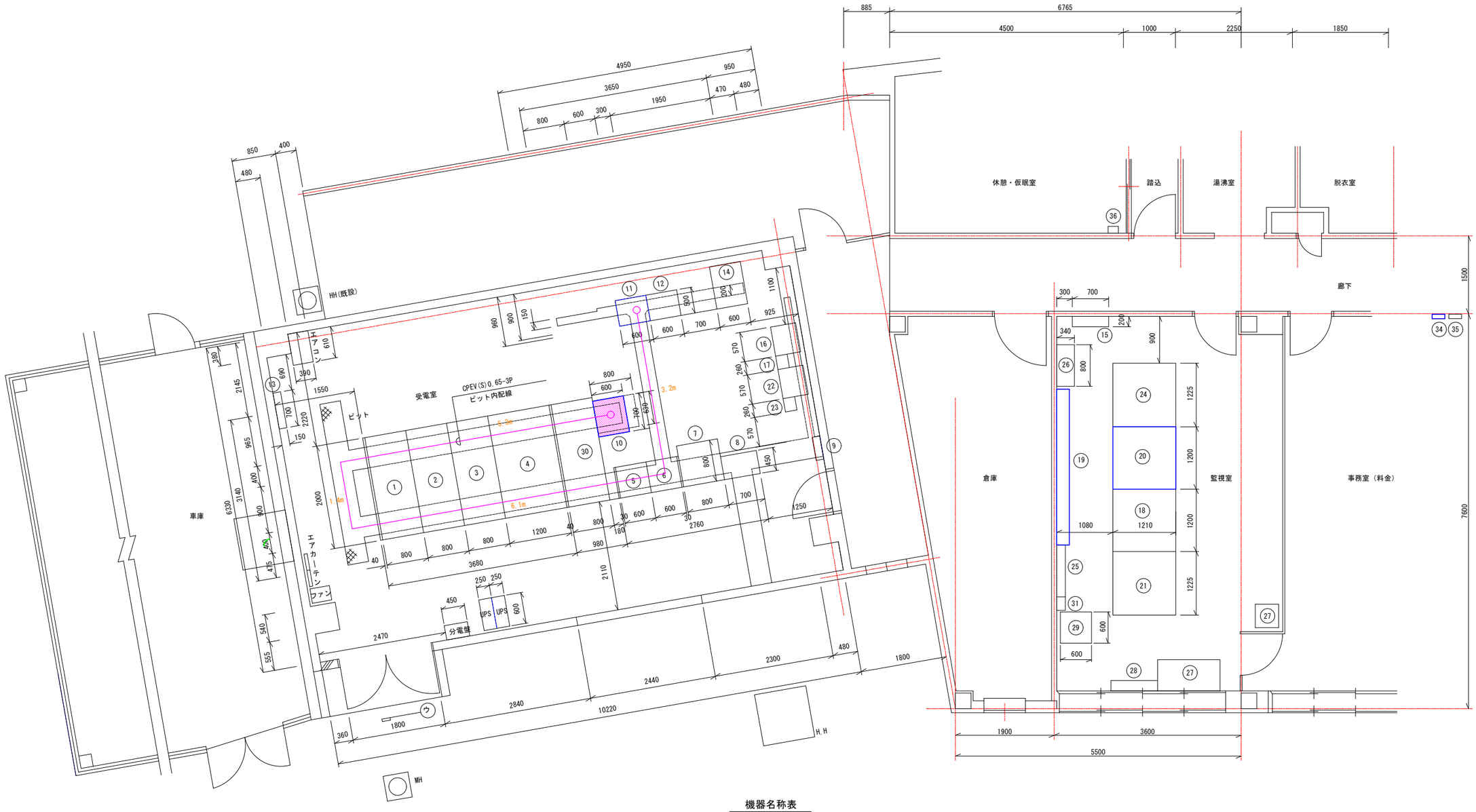

機器名称表

NO.	名　　称	備　考	NO.	名　　称	備　考	NO.	名　　称	備　考
1	高 圧 受 電 盤		13	接 地 端 子 盤		25	気象情報板グラフィックパネル	
2	高圧き電盤(1)、(2)		14	無 停 電 電 源 装 置		26	書　棚	
3	主 変 圧 器 盤		15	通 信 端 子 盤		27	集　計　機	
4	所 内 変 圧 器 盤		16	ＩＴＶ制御架		28	温風ヒーター	
5	照明制御盤(C/C盤)		17	管 理 用 無 線 装 置		29	簡易遠制装置(親局)	
6	照明盤(C/C盤)		18	拡声放送及び無線操作卓		30	NO.2 所内変圧器盤	
7	直 流 電 源 盤		19	グラフィックパネル	改造（故障等表示撤去）	31	大型表示装置	
8	ファン制御盤		20	監 視 操 作 卓	改造	32	自家発電設備	
9	通 信 端 子 盤		21	拡 声 放 送 卓		33		
10	情 報 板 制 御 架	更新後：情報板主制御機	22	ラジオ再放送制御装置		34	手元操作盤(情報板)	撤去
11	インターフェース盤	改造	23	消 防 用 無 線 装 置		35	監視制御盤/平井寺T・C型表示板	
12	伝 送 親 局 盤		24	ＩＴＶ操作卓		36	ブザーボックス	

記. □は、本工事範囲を示す。

工事名	平成28年度　三才山トンネル有料道路 道路情報板制御設備改修工事		
図面名	管理事務所機器配置配線図		
作成年月日	平成 28年 9月		
縮尺	1:80	図面番号	8 / 16
会社名	日 本 組 織 電 気 株 式 会 社		
事業者名	長 野 県 道 路 公 社		

グラフィックパネル表示改造図（参考図）

パネル貼り付け（隠し）

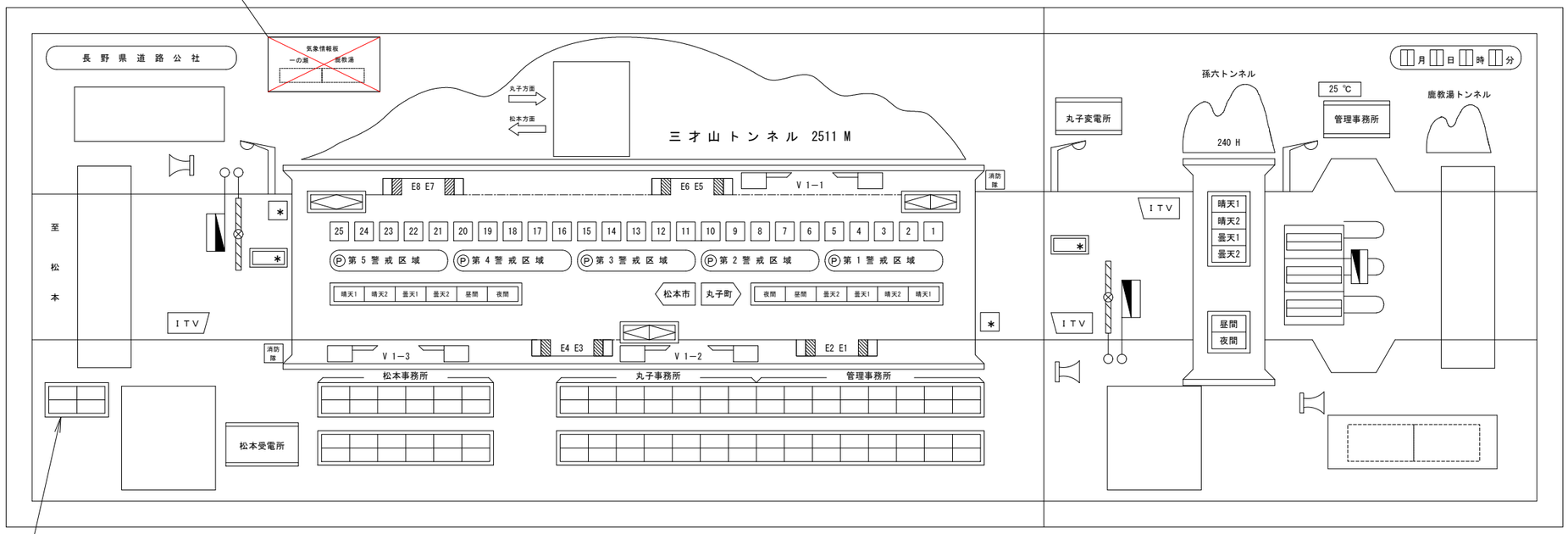

集合表示灯部詳細

一の瀬（気温計）伝送異常	鹿教湯（気温計）伝送異常

無記名に変更

松本受電所

Ｊ Ｆ 故 障	消火水槽 水位異常	加圧ポンプ 動 作	自家発 故 障	変圧器 故 障	受 電 停 電
	取水槽 水位異常	加圧ポンプ 故 障	自家発 燃料補給	照明低圧 主幹故障	受 電 故 障

換気低圧 主幹故障	消火ポンプ 制御盤故障	取水ポンプ 動 作	直流電源 故 障	所内電源 故 障	き 電 故 障
ラジオ 再放送故障		取水ポンプ 故 障	ＣＶＣＦ 故 障	照明電源 故 障	換気低圧 配電故障

丸子変電所 / 管理事務所

		警報表示板 故 障	換気制御盤 故 障	Ｊ Ｆ 故 障	受 電 故 障	受 電 停 電	雨量警報 50mm/H	電力量 デマンド	ＩＴＶ 拡 声 故 障	情報板 故 障		照明電源 故 障	変圧器 故 障	受 電 停 電
	ＣＶＣＦ 故 障	ＴＵ表示板 故 障	計測盤 故 障	ＶＩ計 故 障	所内電源 故 障	換気電源 故 障	雨量警報 １２０mm ／２４Ｈ	保守点検 コール		情報板 停 電		孫六調光 故 障	主幹電源 故 障	受 電 故 障

き 電 故 障	押ボタン 回路異常	しゃ断機 故 障	自家発 故 障	風向風速計 故 障	照明電源 故 障	変圧器 故 障	気象観測計 故 障	管理無線 故 障	ラジオ 再放送 故 障	ＣＶＣＦ 故 障		自家発 故 障	所内電源 故 障	変圧器 故 障
	ＶＩ計 最終ステップ	防災盤 故 障	自家発 燃料補給		三才山調光 故 障	直流電源 故 障	消防無線 故 障		遠 制 故 障	料金所 表示板 故 障		自家発 燃料補給	直流電源 故 障	高 圧 連絡線 故 障

無記名に変更

工事名	平成28年度　三才山トンネル有料道路 道路情報板制御設備改修工事		
図面名	グラフィックパネル表示改造図（参考図）		
作成年月日	平成 28年 9月		
縮尺	NON	図面番号	9 / 16
会社名	日 本 組 織 電 気 株 式 会 社		
事業者名	長 野 県 道 路 公 社		

監視操作卓改造図（参考図）

S=1:30

平 面 図

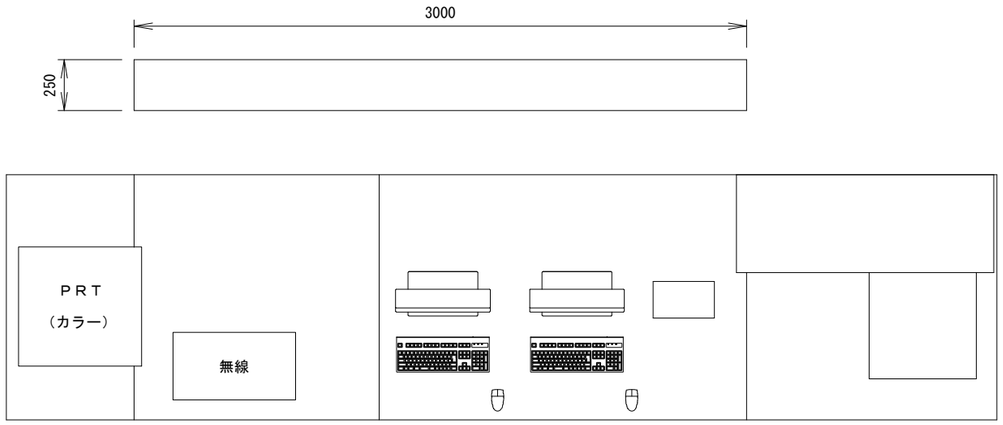

No.	名　　称	内　　容	備　考
①	無線卓	無線関係ユニット	既設
②	無線卓	無線関係ユニット	〃
③	中央処理装置		〃
④	情報板卓	情報板卓処理装置、ブザーパネル	改造
⑤	映像切替装置	映像切替装置、アップコンバータ	既設
⑥	電力卓	電力卓	改造
⑦	サーバ		改造
⑧	ＩＴＶ操作卓	ＤＶＤレコーダー	既設

正 面 図

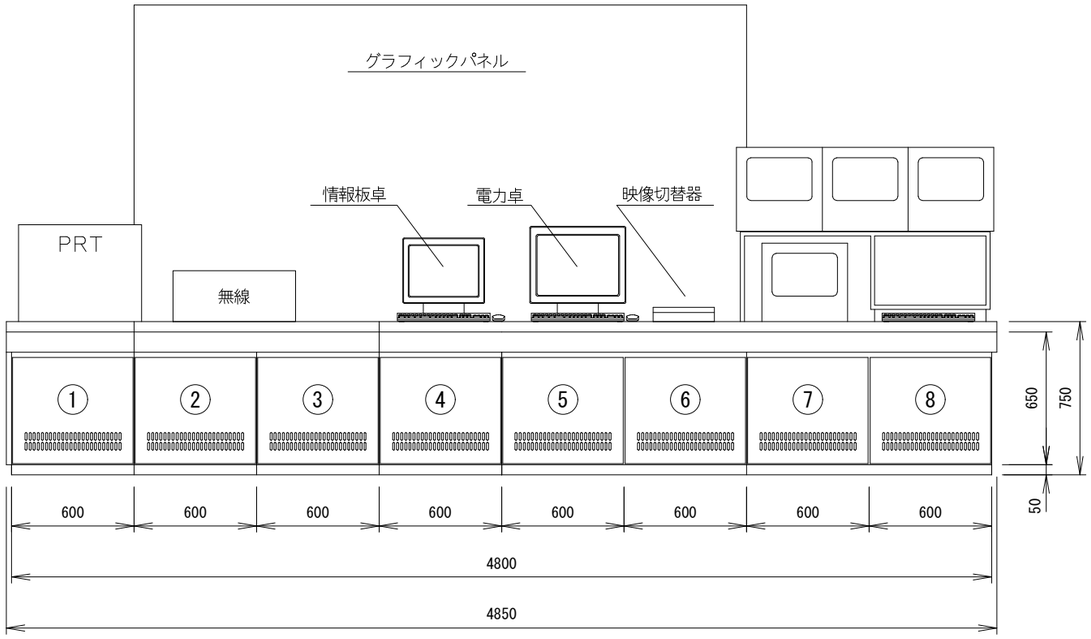

側 面 図

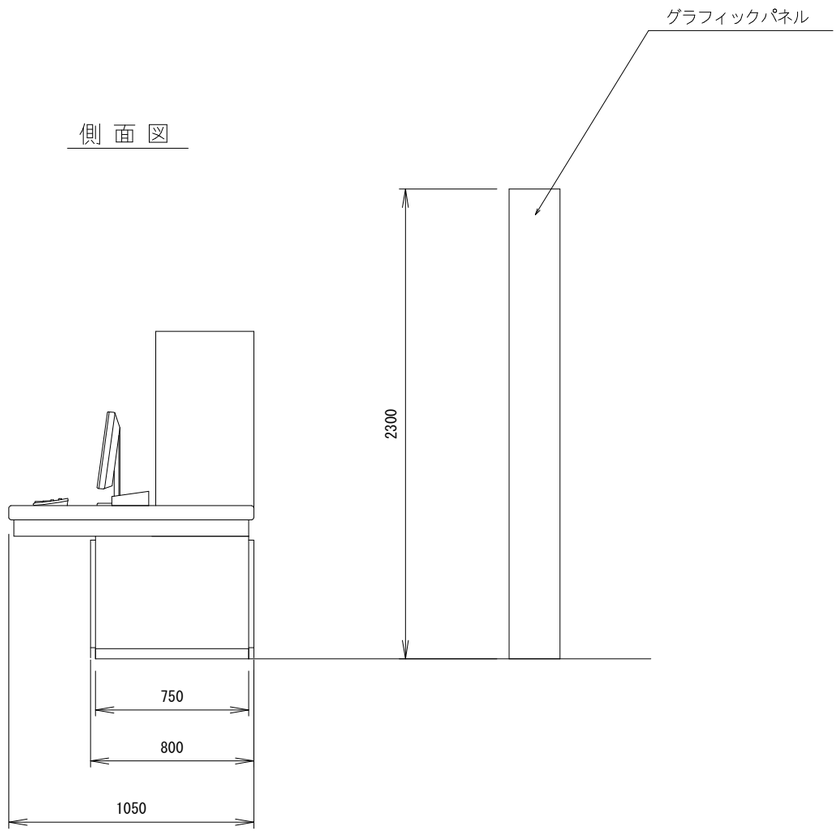

工事名	平成28年度　三才山トンネル有料道路 道路情報板制御設備改修工事		
図面名	監視操作卓改造図（参考図）		
作成年月日	平成 28年 9月		
縮尺	1:30	図面番号	10 / 16
会社名	日 本 組 織 電 気 株 式 会 社		
事業者名	長 野 県 道 路 公 社		

撤去機器外形図

S=1:10

転 送 盤

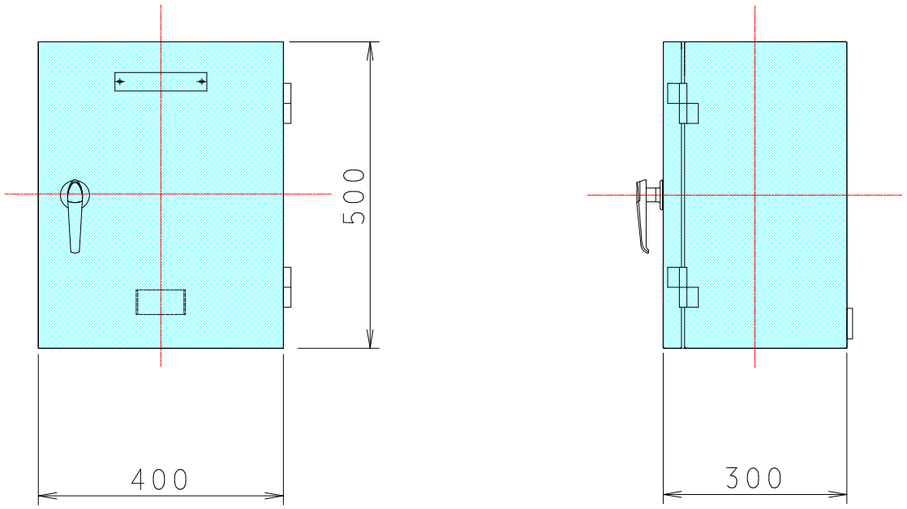

手元操作盤

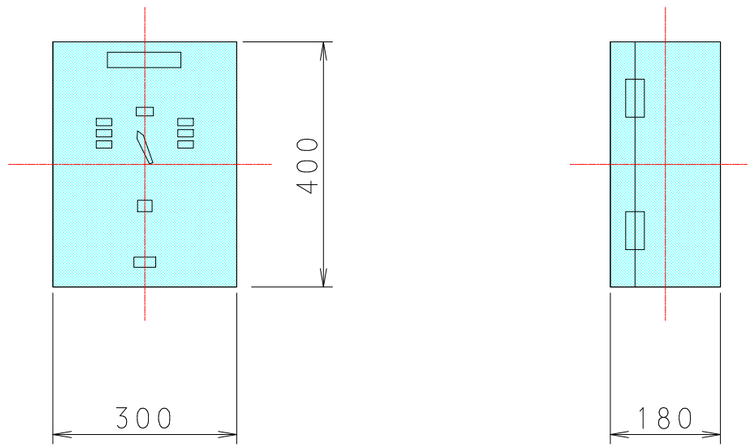

工事名	平成28年度　三才山トンネル有料道路 道路情報板制御設備改修工事		
図面名	撤去機器外形図		
作成年月日	平成 28年 9月		
縮尺	1:10	図面番号	11 / 16
会社名	日 本 組 織 電 気 株 式 会 社		
事業者名	長 野 県 道 路 公 社		

ＨＬ７形道路情報板装柱図（岡田）

S=1:40

正 面 図

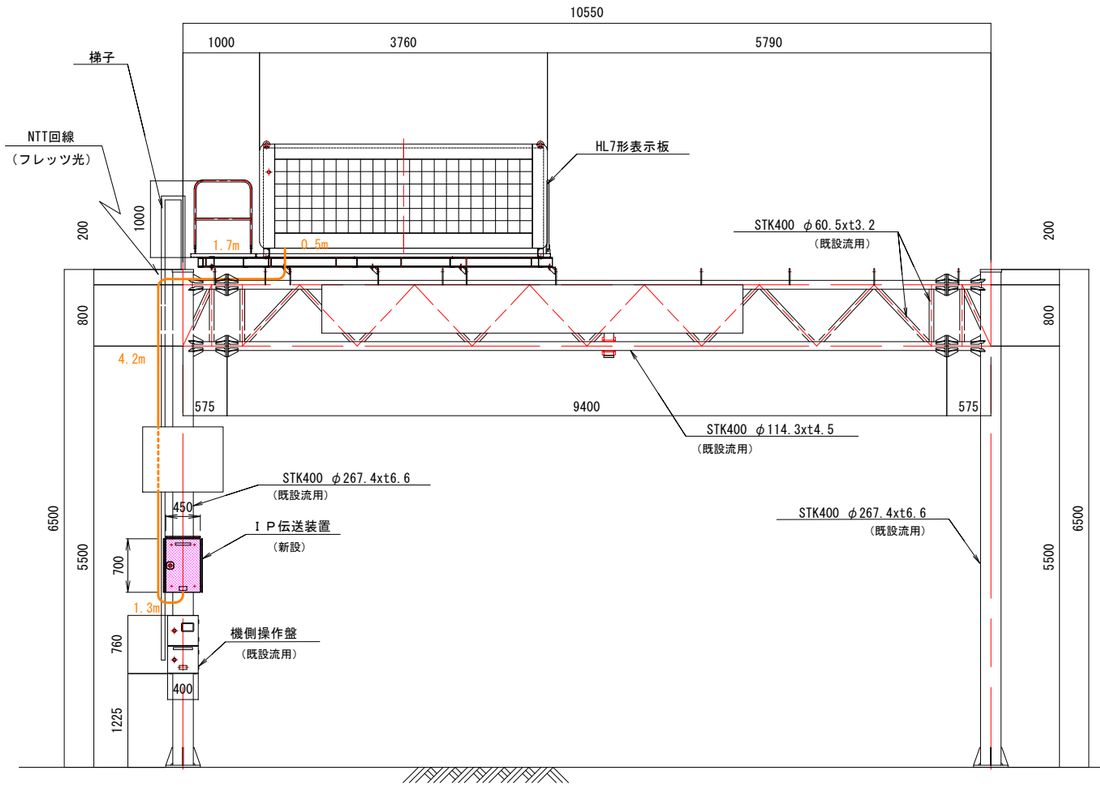

側 面 図

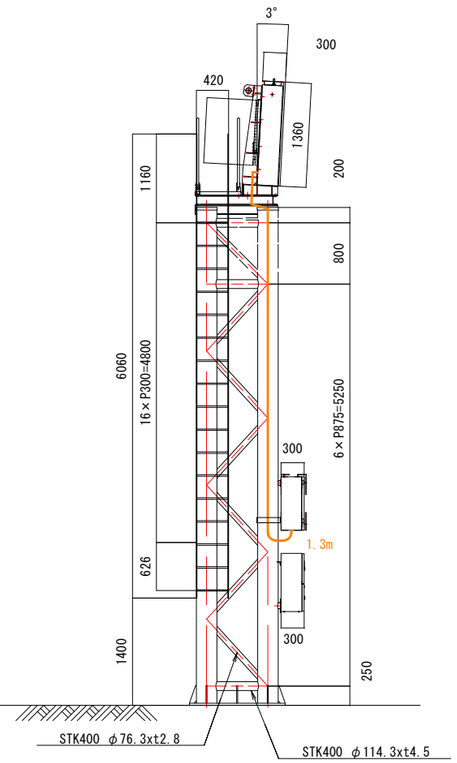

配線系統図（改修前）

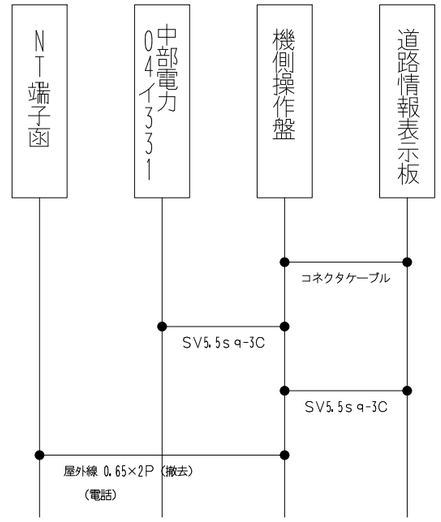

配線系統図（改修後）

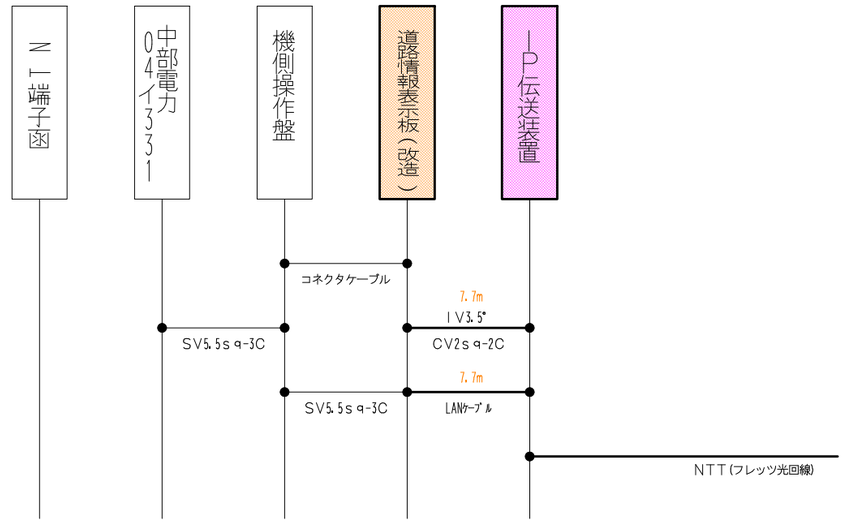

本工事

工事名	平成28年度　三才山トンネル有料道路 道路情報板制御設備改修工事		
図面名	ＨＬ７形道路情報板装柱図（岡田）		
作成年月日	平成 28年 9月		
縮尺	1:40	図面番号	12 / 16
会社名	日 本 組 織 電 気 株 式 会 社		
事業者名	長 野 県 道 路 公 社		

ＨＬ７形道路情報板装柱図（一の瀬）

S=1:30

正 面 図

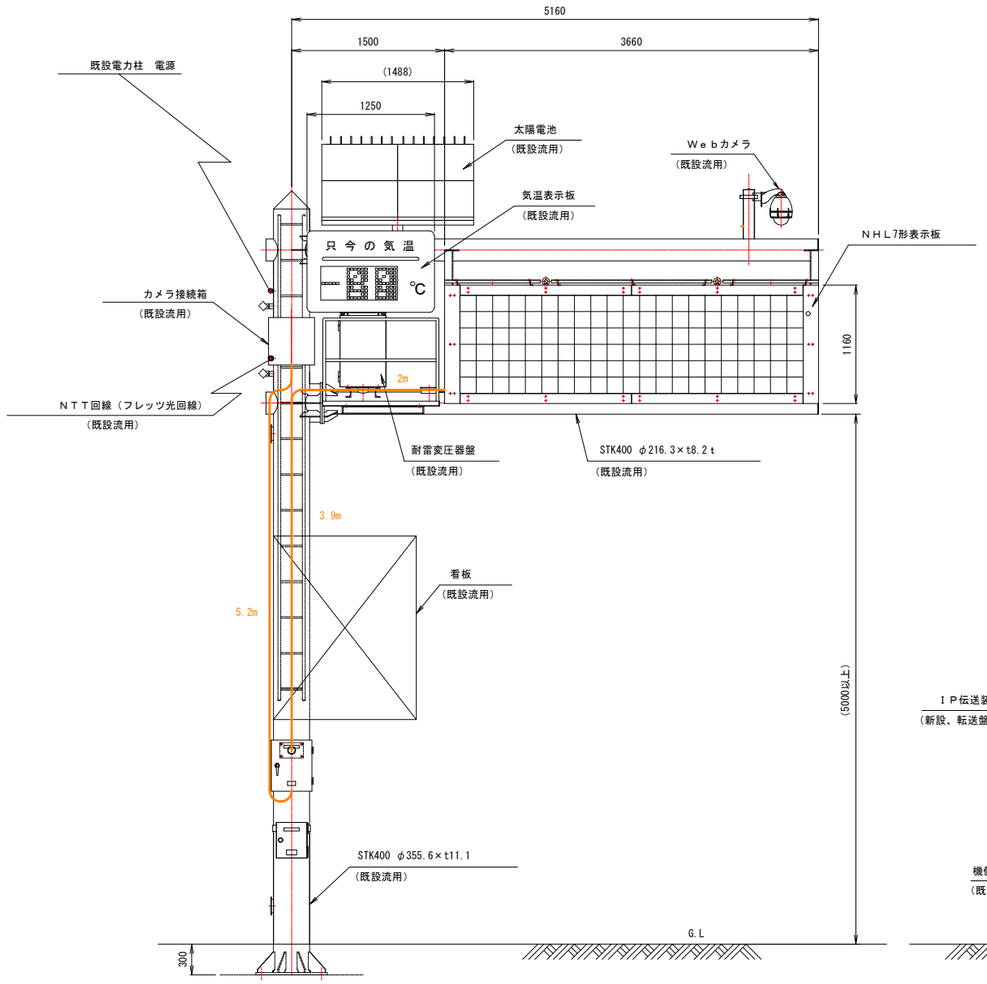

側 面 図

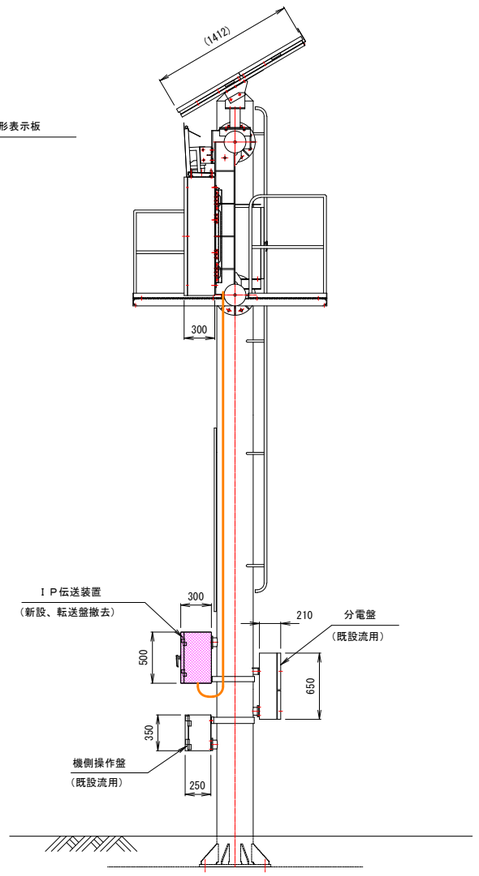

配線系統図（改修前）

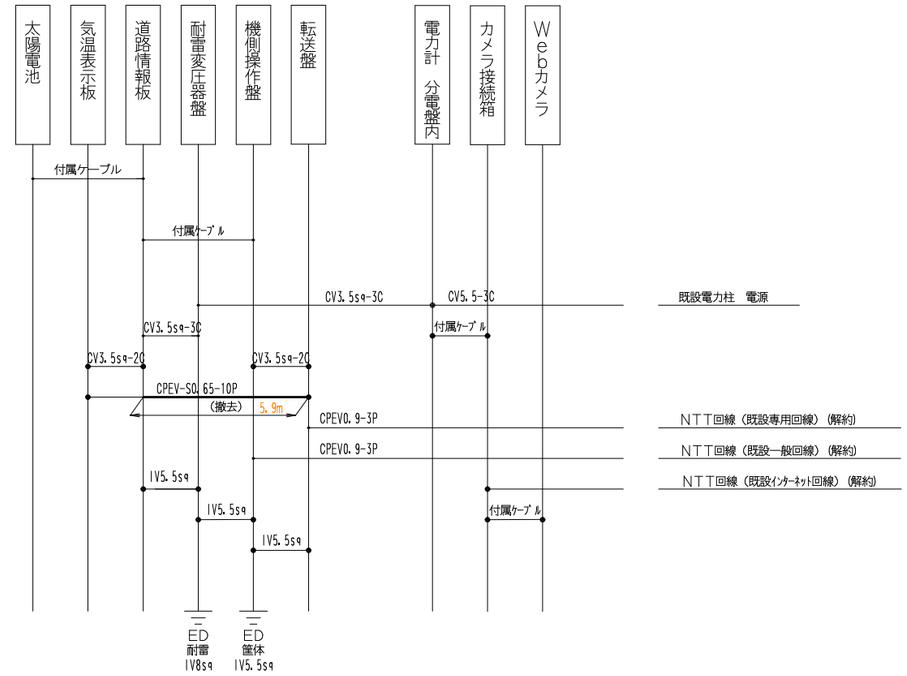

配線系統図（改修後）

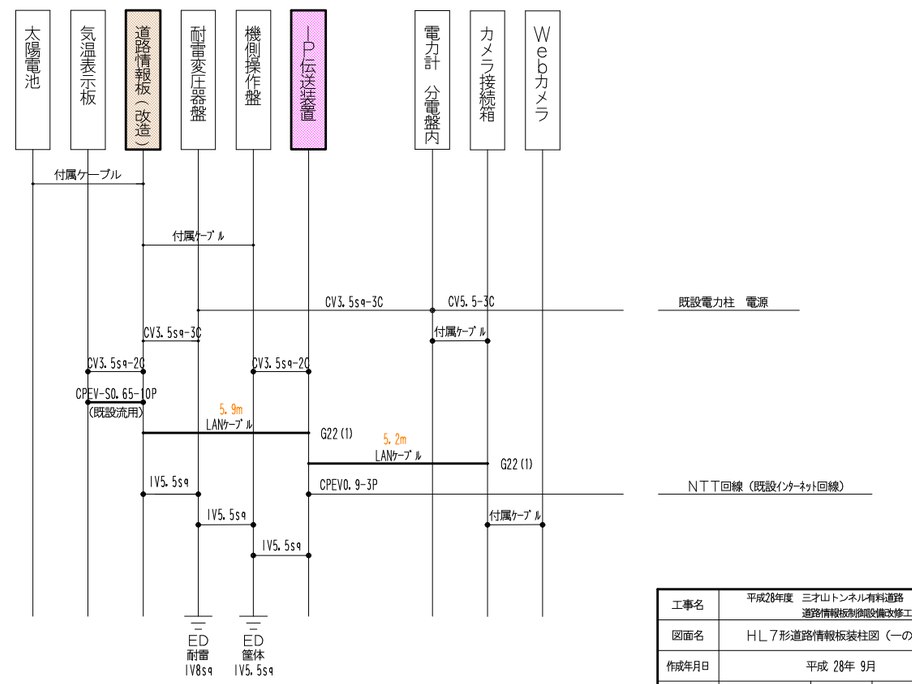

本工事

工事名	平成28年度　三才山トンネル有料道路 道路情報板制御設備改修工事		
図面名	ＨＬ７形道路情報板装柱図（一の瀬）		
作成年月日	平成 28年 9月		
縮尺	1:30	図面番号	13 / 16
会社名	日 本 組 織 電 気 株 式 会 社		
事業者名	長 野 県 道 路 公 社		

ＨＬ７形道路情報板装柱図（鹿教湯）

S=1:30

正 面 図

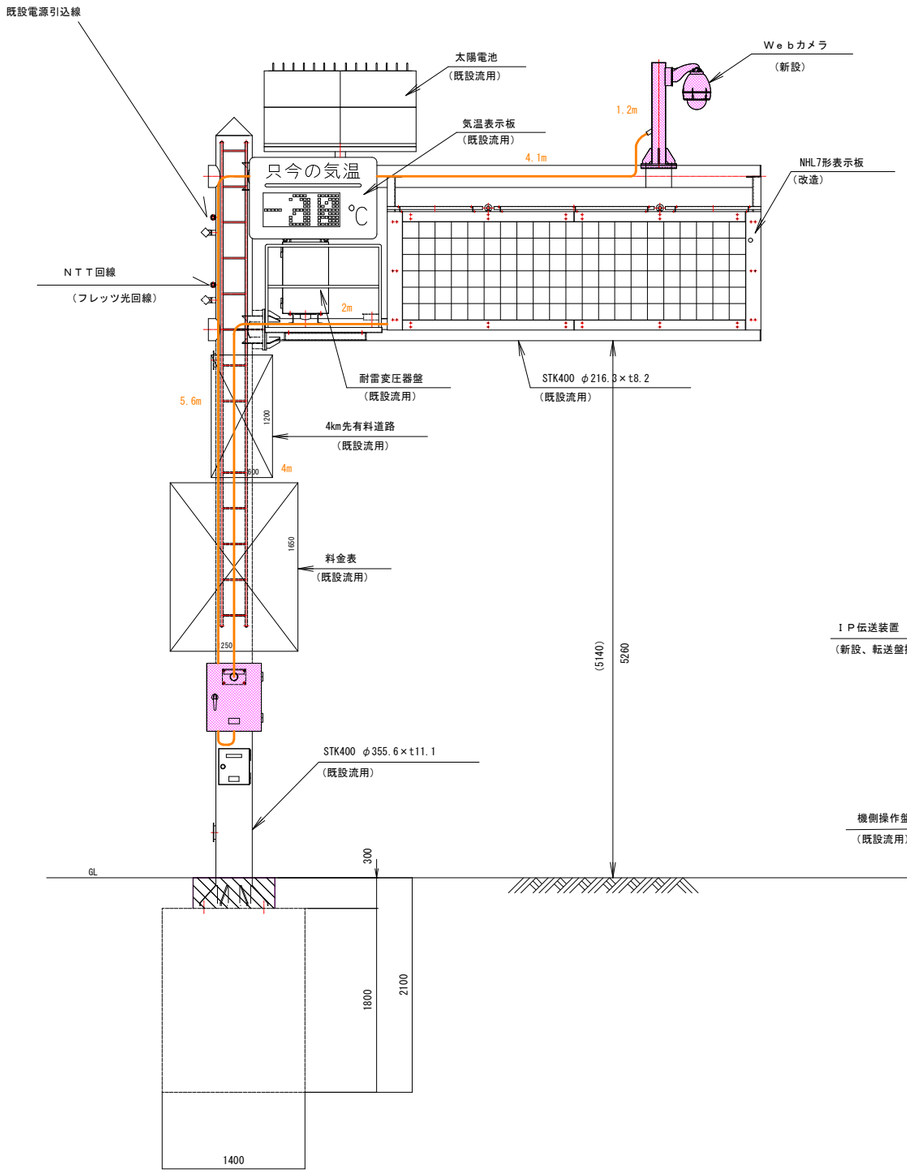

側 面 図

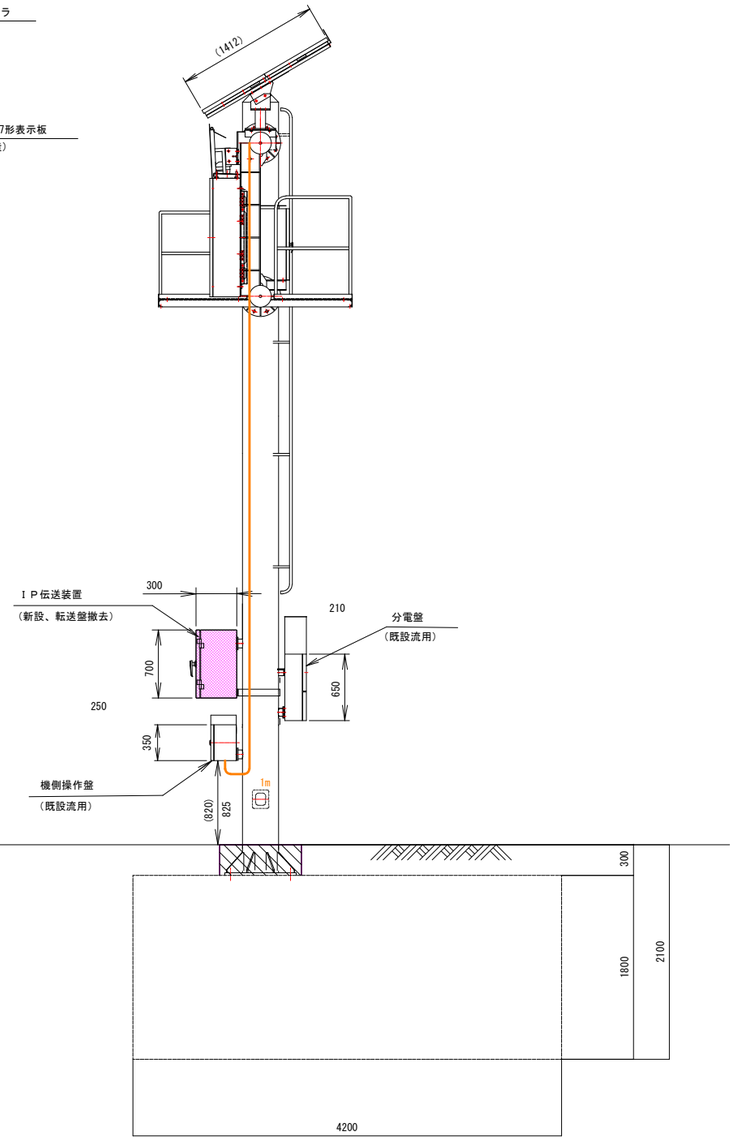

配線系統図（改修前）

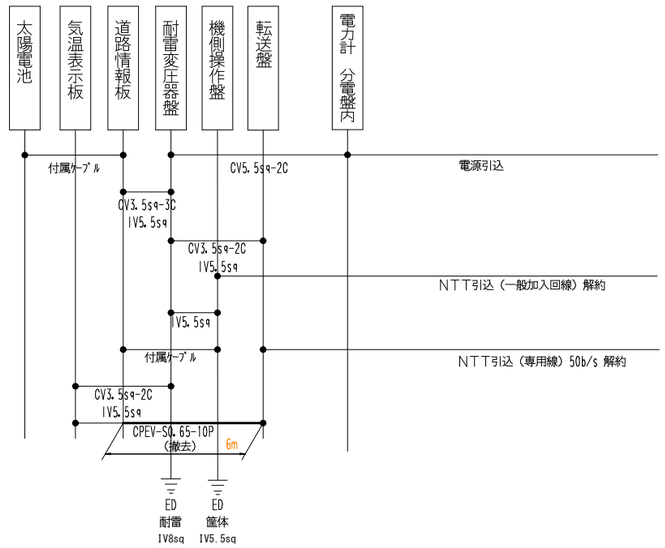

配線系統図（改修後）

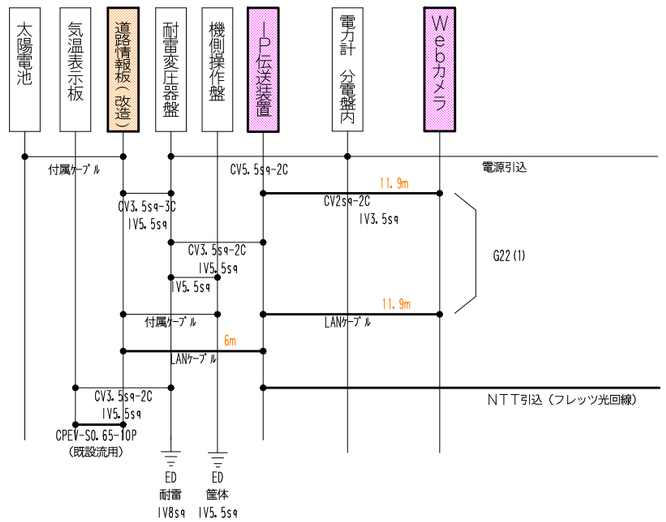

本工事

工事名	平成28年度　三才山トンネル有料道路 道路情報板制御設備改修工事		
図面名	ＨＬ７形道路情報板装柱図（鹿教湯）		
作成年月日	平成 28年 9月		
縮尺	1:30	図面番号	14 / 16
会社名	日 本 組 織 電 気 株 式 会 社		
事業者名	長 野 県 道 路 公 社		

ＨＬ７形道路情報板装柱図（荻窪）

S=1:40

正 面 図

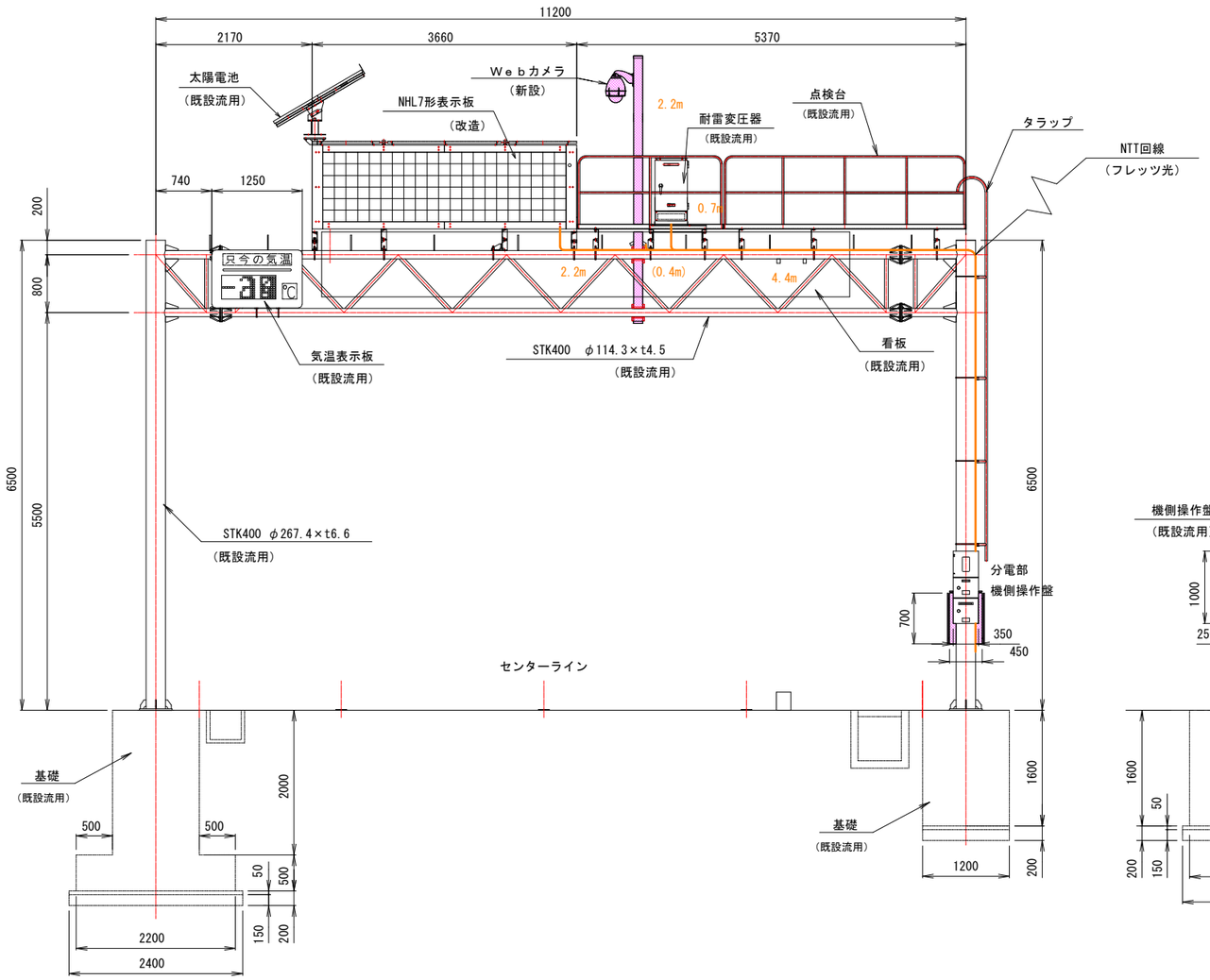

側 面 図

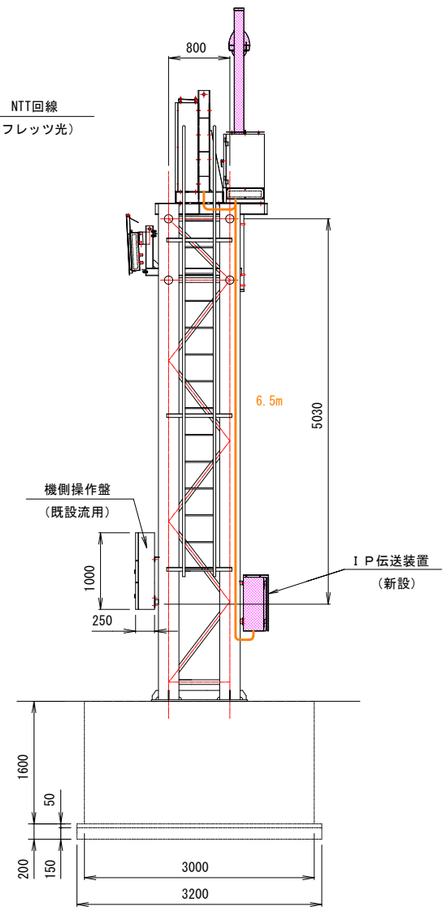

配線系統図（改修前）

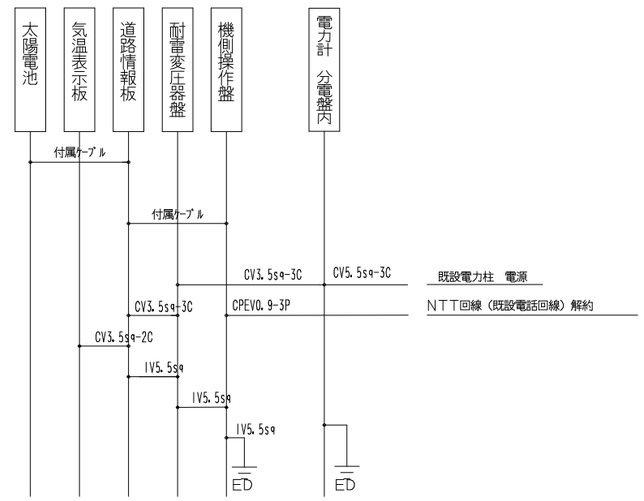

配線系統図（改修後）

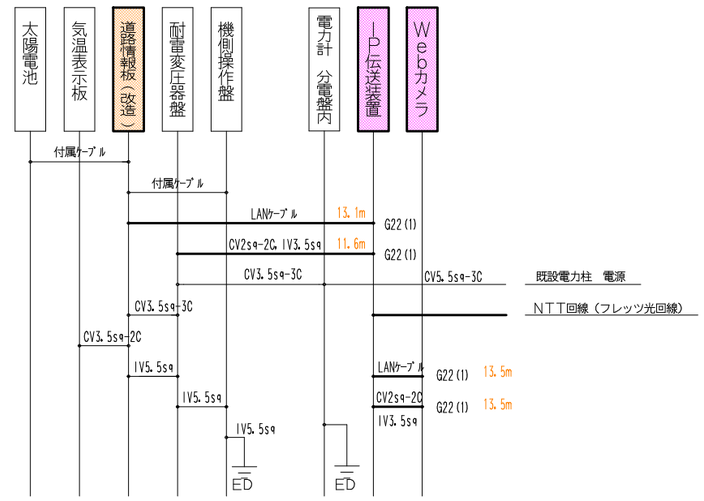

本工事

工事名	平成28年度 三才山トンネル有料道路 道路情報板制御設備改修工事		
図面名	ＨＬ７形道路情報板装柱図（荻窪）		
作成年月日	平成 28年 9月		
縮尺	1:40	図面番号	15 / 16
会社名	日 本 組 織 電 気 株 式 会 社		
事業者名	長 野 県 道 路 公 社		

料金所遮断機制御盤・遮断機（棒）構造図

遮断機制御盤

（内部回路改造）　S=1:10

正面図

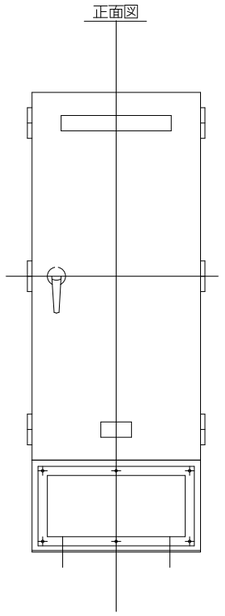

側面図

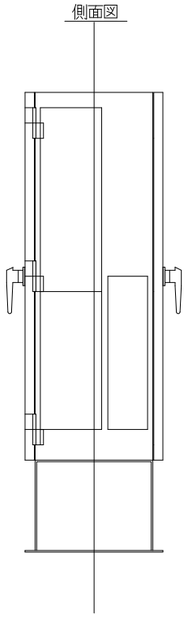

正面内部図

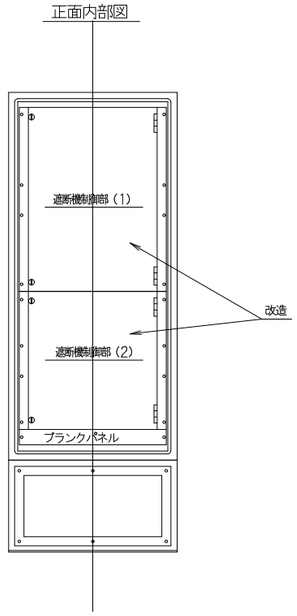

遮断機操作盤

S=1:5

正面図

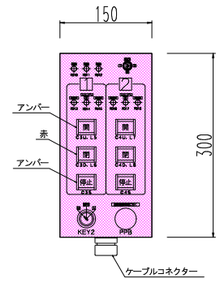

側面図

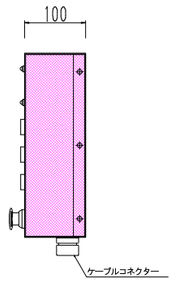

遮断機（棒）

（LED式蛍光灯追加）

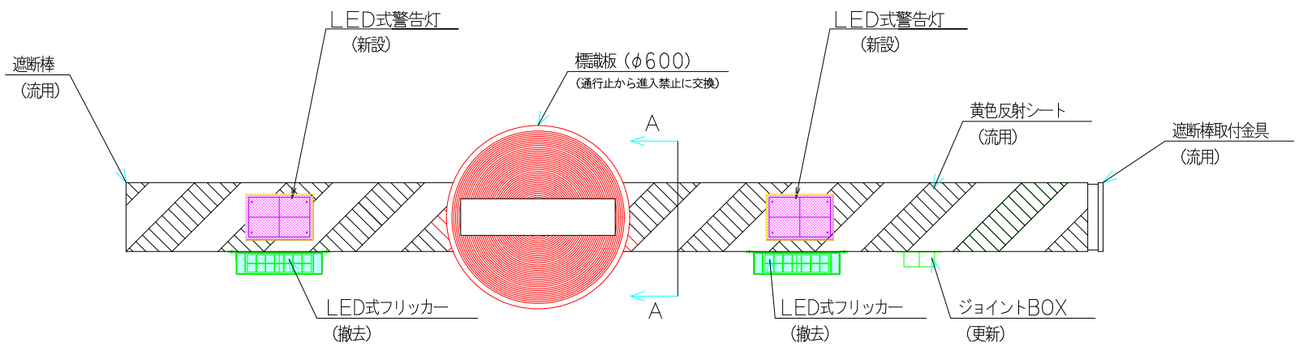

工事名	平成28年度　三才山トンネル有料道路 道路情報板制御設備改修工事		
図面名	料金所遮断機操作盤・遮断機（棒）構造図		
作成年月日	平成 28年 9月		
縮尺	1:5, 10	図面番号	16 / 16
会社名	日 本 組 織 電 気 株 式 会 社		
事業者名	長 野 県 道 路 公 社		