三才山トンネル有料道路（国道254号）

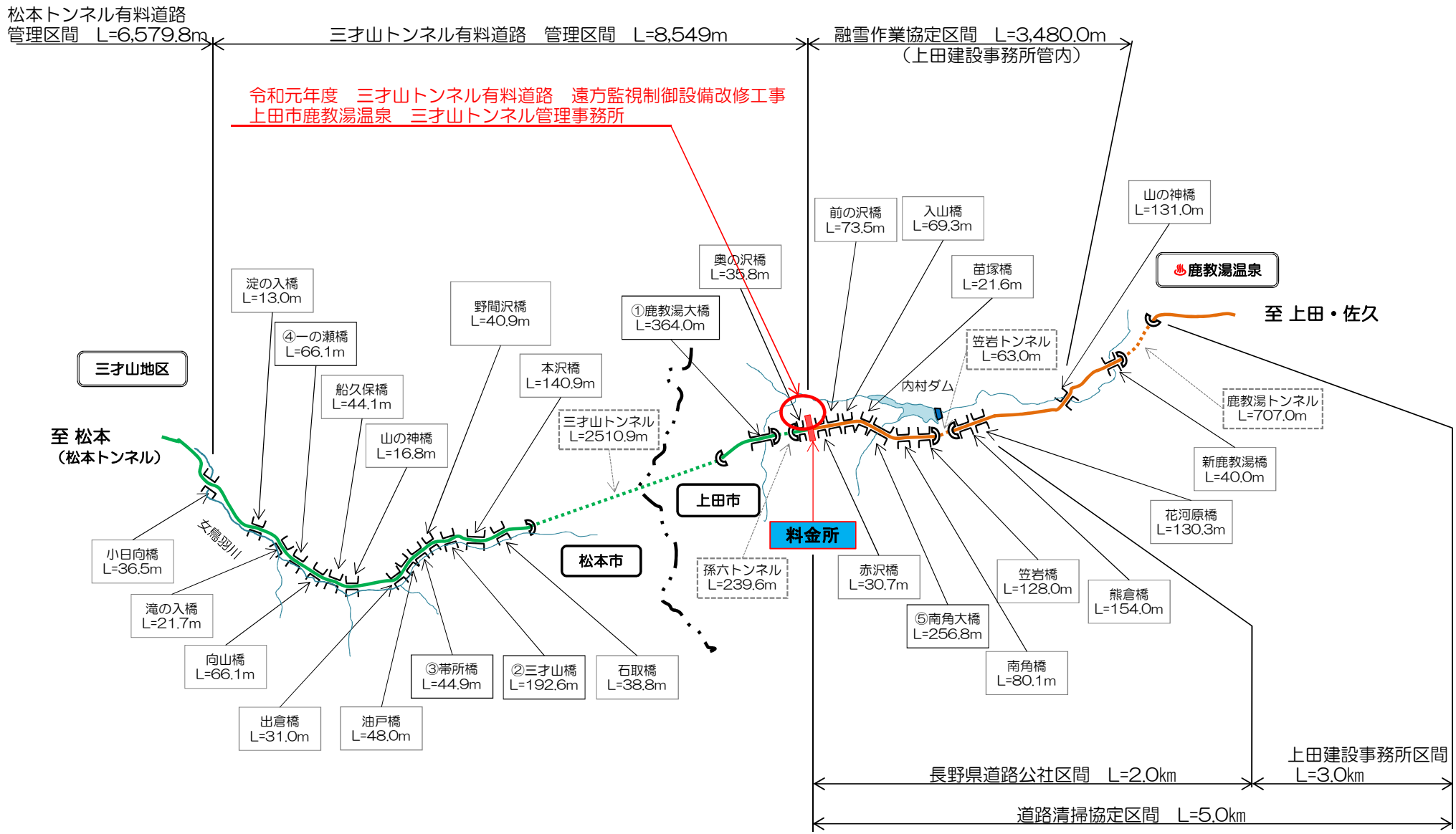

案内図及び図面目録

S=1:40000

案　内　図

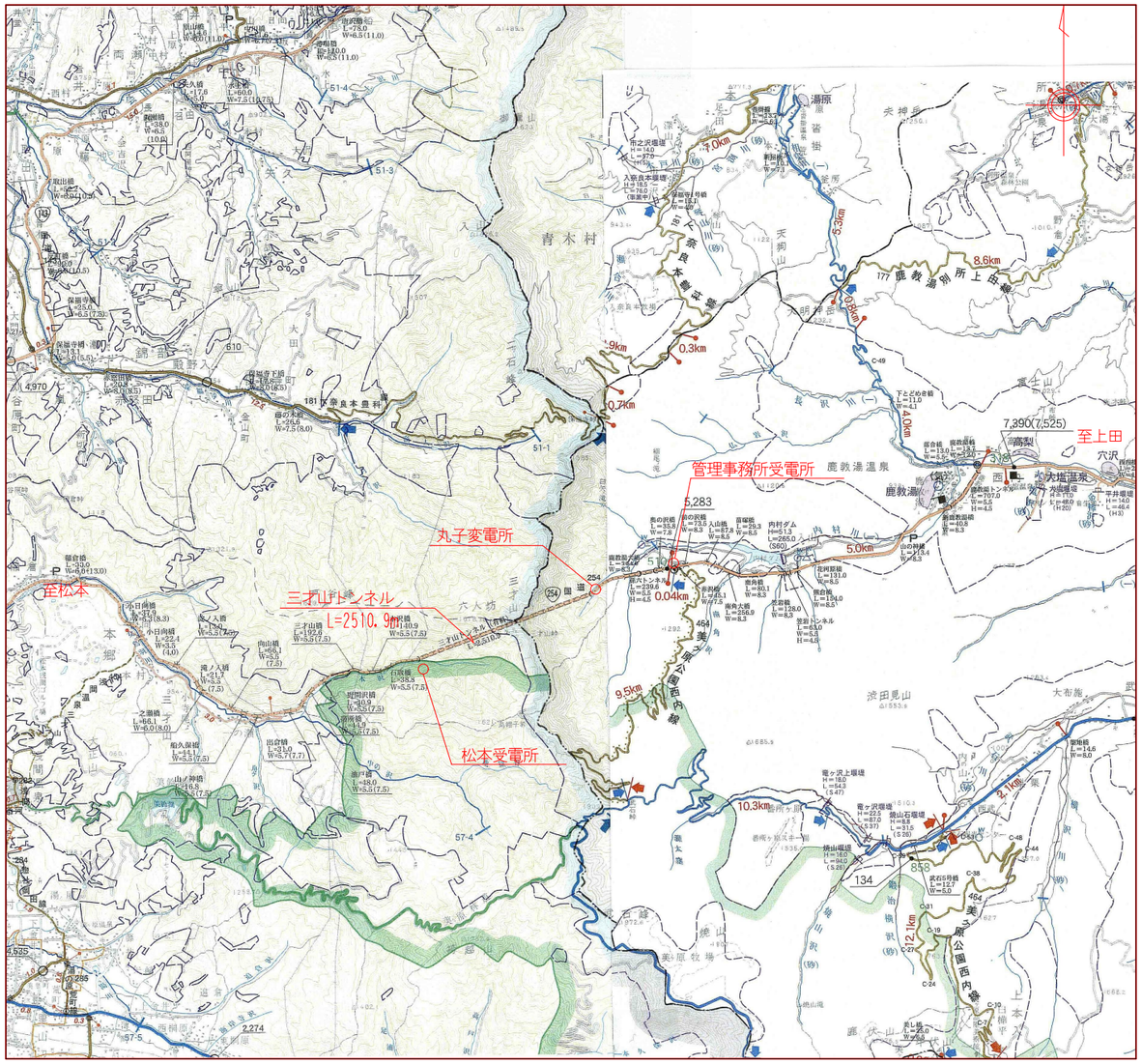

図　面　目　録

NO	図　面　目　録	縮　尺
1	案内図及び図面目録	1:40000
2	一般平面図	1:1000
3	管理事務所受電所機器配置図	1:40
4	丸子変電所機器配置図	1:40
5	松本受電所機器配置図	1:30
6	遠方監視制御システム系統図（改修前）	-
7	遠方監視制御システム系統図（撤去）	-
8	遠制監視制御、道路情報板システム系統図	-
9	伝送項目表	-
10	伝送局外形図（参考図）	1:10
11	撤去機器図 (1)	1:10
12	撤去機器図 (2)	1:20

工事名	令和元年度　三才山トンネル有料道路 遠方監視制御設備改修工事		
図面名	案内図及び図面目録		
作成年月日	平成　30 年　12 月　日		
縮尺	S=1:40000	図面番号	1 / 12
会社名	日本組織電気株式会社		
事業者名	長野県道路公社		

一般平面図

S=1:1000

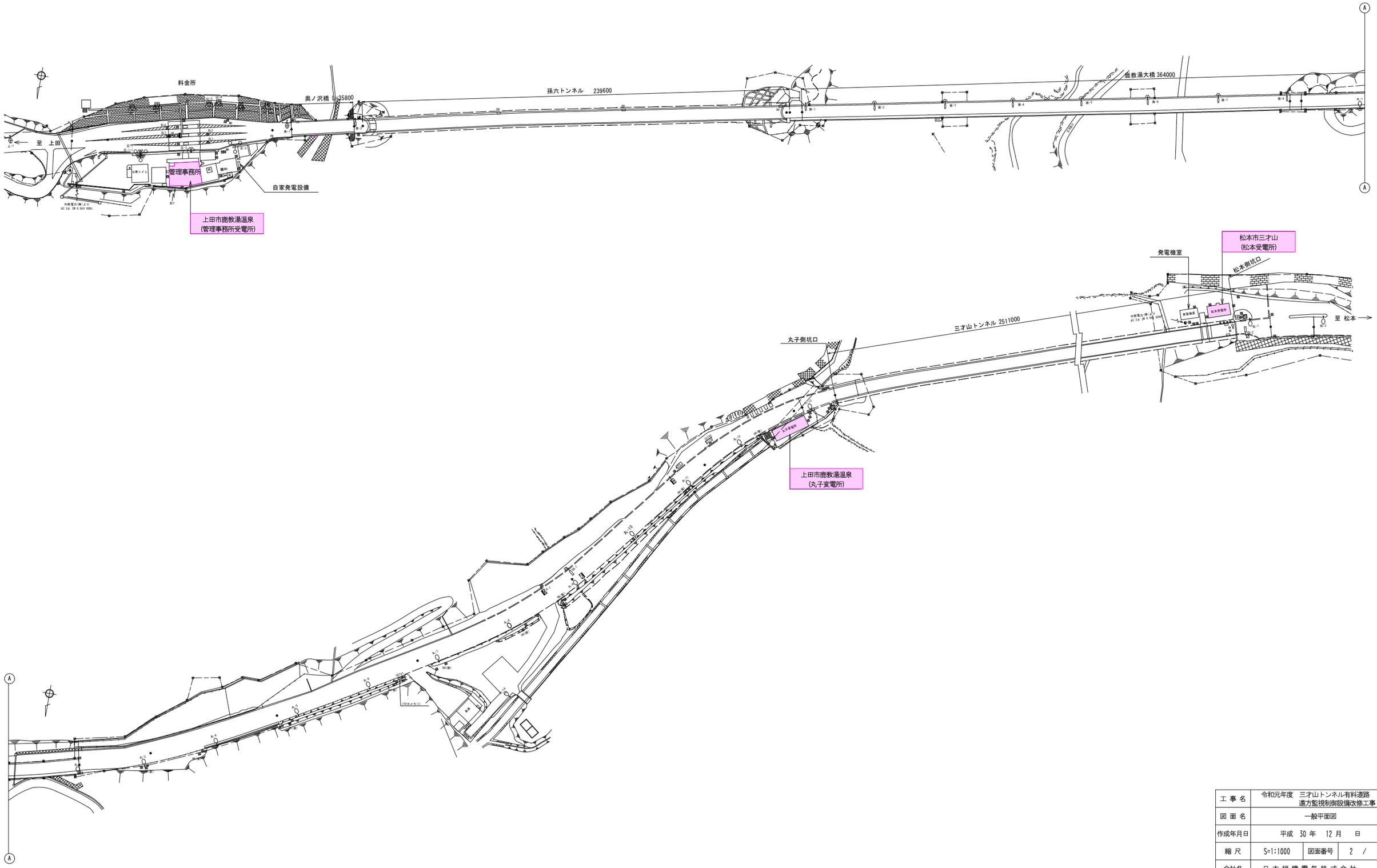

工事名	令和元年度　三才山トンネル有料道路 遠方監視制御設備改修工事		
図面名	一般平面図		
作成年月日	平成　30 年　12 月　日		
縮尺	S=1:1000	図面番号	2 / 12
会社名	日本組織電気株式会社		
事業者名	長野県道路公社		

管理事務所受電所機器配置図

S=1:40

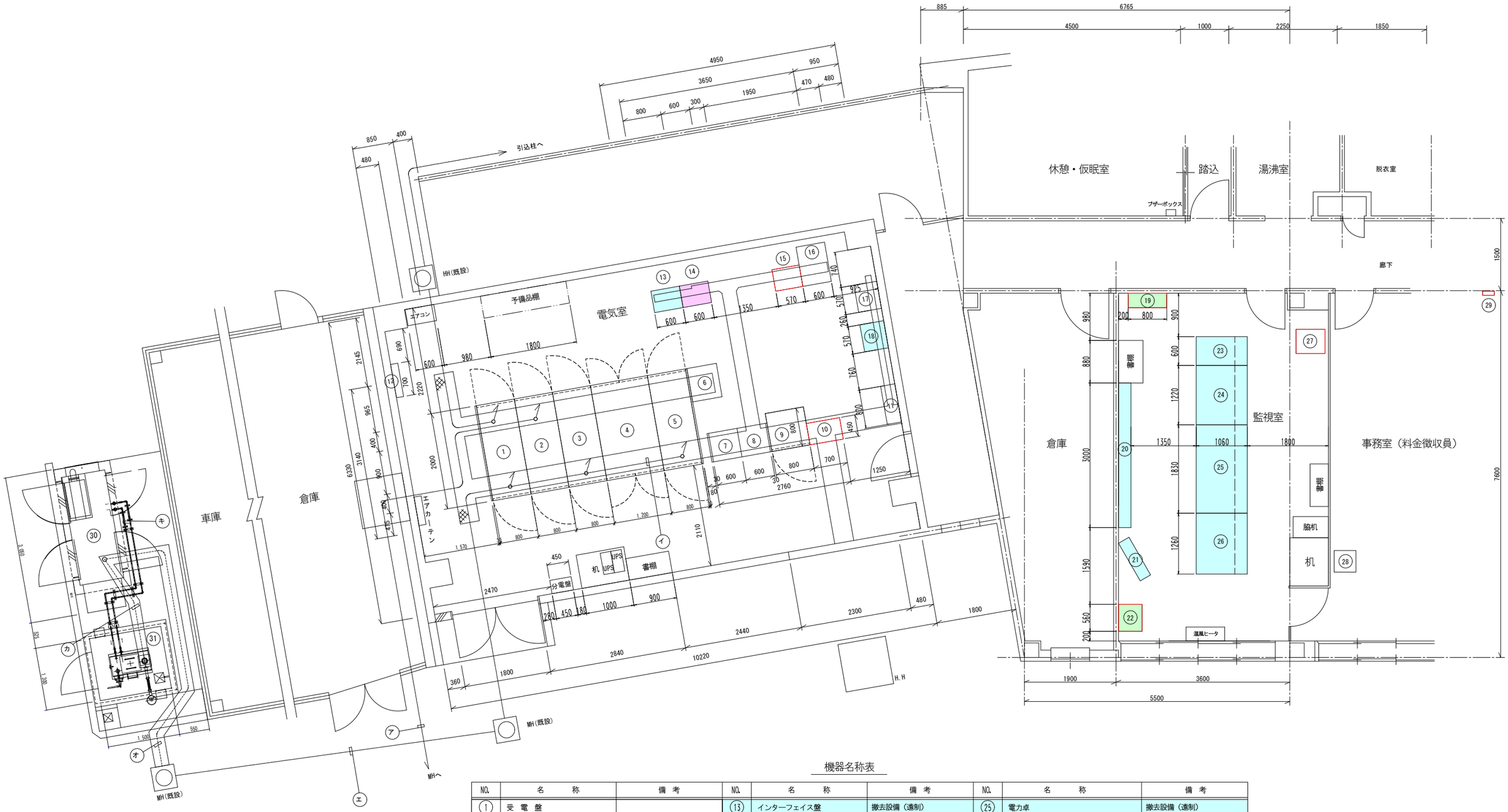

機器名称表

NO.	名　称	備　考	NO.	名　称	備　考	NO.	名　称	備　考
1	受　電　盤		13	インターフェイス盤	撤去設備（遠制）	25	電力卓	撤去設備（遠制）
2	高圧連絡/主変圧器1次盤		14	伝 送 親 局 盤	2019年更新（遠制）	26	無 線 操 作 卓	撤去設備（遠制）
3	主　変　圧　器　盤		15	管理無線装置（みさやまるこ）		27	監視カメラ録画装置	
4	所 内 変 圧 器 盤 1		16	無 停 電 電 源 装 置		28	集　計　機	
5	所 内 変 圧 器 盤 2		17	I T V 制 御 架	H32（Webカメラサーバーに改修）	29	平井寺T・C型表示板	
6	道路情報表示装置主制御機		18	ラジオ再放送制御装置	撤去設備（遠制）	30	自家発電設備	
7	照明制御盤(C/C盤)		19	通 信 端 子 盤	代替設備（遠制改修・移行期間）	31	油庫(燃料タンク内蔵)	
8	照明盤(C/C盤)		20	グラフィックパネル	撤去設備（遠制）			
9	直　流　電　源　盤		21	大型表示装置	撤去設備（遠制）			
10	ファ ン 制 御 盤	撤去設備	22	簡易遠制(親局)	代替設備（遠制改修・移行期間）			
11	通　信　端　子　盤		23	ラジオ再放送操作卓	撤去設備（遠制）			
12	接　地　端　子　盤		24	監　視　操　作　卓	撤去設備（遠制）			

記　□　カ所は、電気機器撤去の対象とする。

工事名	令和元年度　三才山トンネル有料道路 遠方監視制御設備改修工事		
図面名	管理事務所受電所機器配置図		
作成年月日	平成　30 年　12 月　日		
縮尺	S=1:40	図面番号	3 / 12
会社名	日本組織電気株式会社		
事業者名	長野県道路公社		

丸子変電所機器配置図

S=1:40

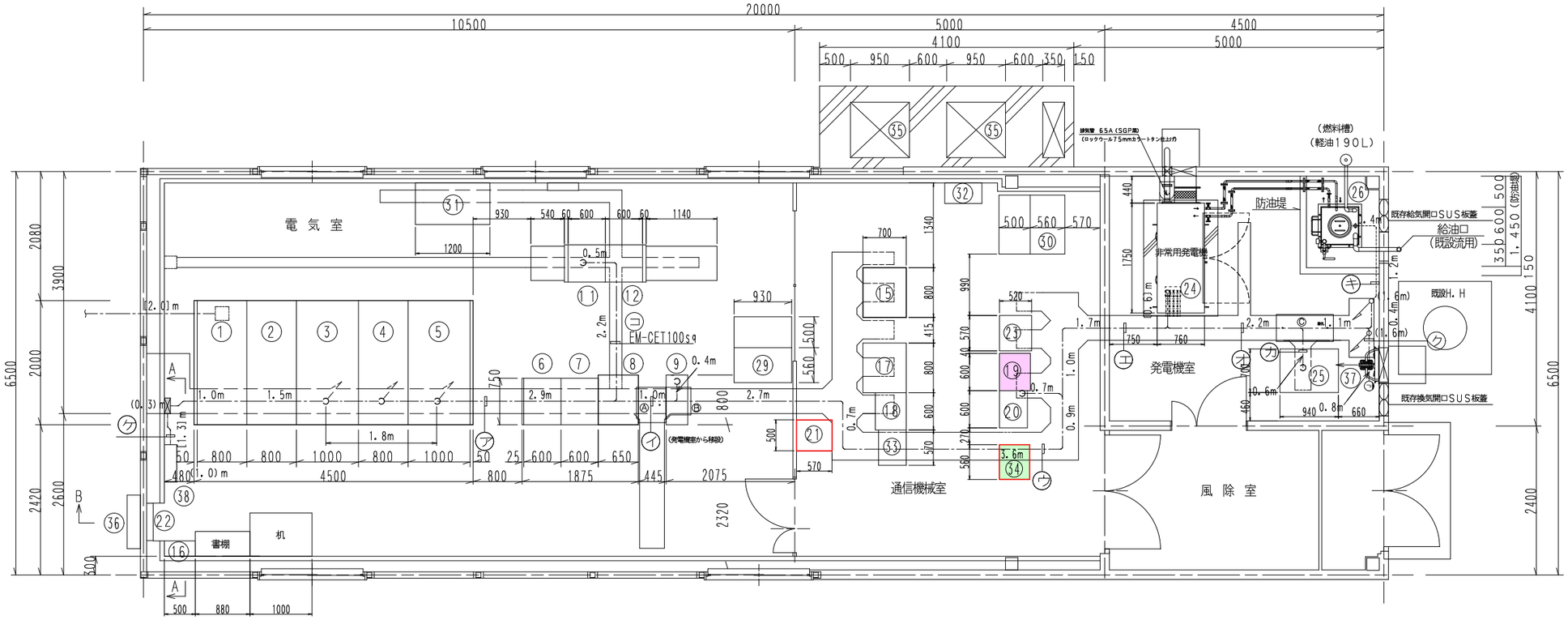

機器名称表

NO.	名　　称	備　考
①	高圧受電盤	
②	換気変圧器1次盤、照明変圧器1次盤	
③	換気変圧器盤	
④	照明変圧器盤	
⑤	所内変圧器盤	
⑥	照明制御盤（C／C盤）	
⑦	照明盤（C／C盤）	
⑧	直流電源盤	
⑨	インバータ盤	
⑩	電気室空調開閉盤	
⑪	換気動力盤4（C／C盤）	
⑫	換気動力盤3（C／C盤）	
⑮	換気計測制御盤	
⑯	給気ファン制御盤	
⑰	防　災　盤	
⑱	中継端子盤	
⑲	伝送子局盤	2019年更新（遠制）
⑳	入出力盤	
㉑	管理用無線装置	
㉒	電灯分電盤	
㉓	警察無線	
㉔	自家発電設備	
㉕	耐雷変圧器盤	
㉖	燃料タンク	
㉙	集塵機（ロ材自動巻取式）	
㉚	集塵機（ロ材自動巻取式）	
㉛	空　調　機	
㉜	空　調　機	
㉝	無線装置（共用器）	
㉞	簡易遠制（子局）	代替設備（遠制改修・移行期間）
㉟	室　外　機	
㊱	ホース格納箱	
㊲	換気扇（吸気用）60m3／min	
㊳	接地端子盤	

記　□　ヵ所は、電気機器撤去の対象とする。

A－A矢視図

S=1:20

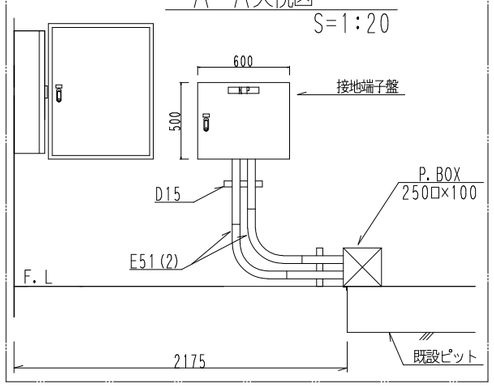

配線表

記号	ケーブル	用　　途
ⓐ	600V EM-CE 22sq-3C	耐雷変圧器1次
ⓑ	600V EM-CE 22sq-3C	耐雷変圧器2次（AC側）
ⓒ	600V EM-CE 22sq-3C	発電機（AC／GC側）
ⓓ	600V EM-CE 5.5sq-3C	自家発電設備ヒーター（寒冷地仕様）
ⓔ	600V EM-CE 14sq-2C	インバータ1次
ⓕ	600V EM-CE 14sq-2C	インバータ2次
ⓖ	600V EM-CE 3.5sq-4C	換気扇電源+E
	600V EM-CE 2sq-3C	電動シャッター
ⓗ	600V EM-CEE 2sq-10C	自家発電設備信号線（警報）
ⓘ	600V EM-CEE 2sq-3C	自家発電設備信号線（油面）
ⓙ	600V EM-IE 8sq	接地線（ED）
ⓚ	600V EM-IE 38sq	接地線（EA）
ⓛ	600V EM-IE 38sq	接地線（EA）
ⓜ	600V EM-IE 38sq	接地線（EB）
ⓝ	600V EM-IE 22sq	接地線（EC）
ⓞ	600V EM-IE 22sq	接地線（ED）
ⓟ	600V EM-CET100sq	換気動力盤4　幹線
ⓠ	600V EM-CEE2sq-4C	直流電源盤　扉開・故障
ⓡ	EM-CPEE0.9-3P	インバータ盤　故障・BATT低下
ⓢ	600V EM-CEE2sq-6C	耐雷変圧器盤　扉開・トリップ
ⓣ	600V EM-CE3.5sq-3C	耐雷変圧器盤　照明100V

配管配線表

記号	ケーブル	配管仕様	
㋐	ⓐ ⓒ ⓔ ⓕ ⓗ ⓙ ⓟ ⓠ ⓡ ⓢ ⓣ	—	ケーブルピット内配線
㋑	ⓐ ⓒ ⓔ ⓕ ⓗ ⓙ ⓟ ⓢ ⓣ	—	ケーブルピット内配線
㋒	ⓐ ⓒ ⓗ ⓙ ⓢ ⓣ ⓡ	—	ケーブルピット内配線
㋓	ⓐ ⓒ ⓗ ⓙ ⓢ ⓣ	—	ケーブルピット内配線
㋔	ⓐ ⓑ ⓖ ⓘ ⓙ ⓢ ⓣ	—	ケーブルピット内配線
㋕	ⓐ ⓑ	—	ケーブルピット内配線
	ⓙ ⓢ ⓣ	—	
㋖	ⓘ	E25	E25（1）屋内露出サトル止め（新設）
㋗	ⓖ	E31	E31（1）屋内露出サトル止め（新設）
㋘	ⓚx2、ⓛx2、ⓜx2	E51	E51（2）
	ⓝx2、ⓞx2	E51	
㋙	ⓟ	—	ケーブルピット内配線

工事名	令和元年度　三才山トンネル有料道路 遠方監視制御設備改修工事		
図面名	丸子変電所機器配置図		
作成年月日	平成　30 年　12 月　日		
縮尺	S=1:40	図面番号	4 / 12
会社名	日本組織電気株式会社		
事業者名	長野県道路公社		

松本受電所機器配置図

S=1:30

機器名称表

NO.	名　称	備　考	NO.	名　称	備　考
1	高圧受電盤		18	管理無線装置（みさやままつもと）	
2	換気変圧器、照明変圧器1次盤				
3	換気変圧器盤		20	簡易遠制（子局）	代替設備（遠制改修・移行期間）
4	照明変圧器盤		21	空　調　機　NO.1	
5	所内変圧器盤		22	ラジオ再放送装置	
6	照明制御盤(C/C盤)		23	電気集じん機電源盤	
7	照明盤(C/C盤)		24	自家発電設備	
8	換気動力盤(1)(C/C盤)		25	耐雷変圧器盤	
9	手元開閉器盤No.1		26	インバータ盤	
10	手元開閉器盤No.2		28	燃料タンク	
11	電灯分電盤		29	室　外　機　NO.1	
12	消火ポンプ動力盤		30	ホース格納箱	
13	直流電源盤		31	換気扇（吸気用 60m3/min）	
14	消火ポンプ制御盤		32	接地端子盤	
15	伝送子局盤	2019年更新（遠制）	33	空　調　機　NO.2	
16	入出力盤		34	室　外　機　NO.2	
17	電気集じん機		35	発電機室照明電源	

記、□　カ所は、電気機器撤去の対象とする。

配管配線表

記号	ケーブル		配管仕様		記号	ケーブル		配管仕様	
ア	a c g h j	—	ケーブルピット内配線		キ	h	—	ケーブルピット内配線	
	p q r s w	—			ク	t u	—	ケーブルピット内配線	
イ	a c g	PE54	PE54(2)		ケ	a c d e	—	ケーブルピット内配線	
	j q r		地中埋設			f g j p	—		
	h p s	PE54	（既設）			s v w x	—		
ウ	b	FEP40	FEP40(3)		コ	e f y	—	ケーブルピット内配線	
	c j	FEP40	基礎打込み配管		サ	x	—	ケーブルピット内配線	
	h	FEP40	（新設）		シ	t	—	ケーブルピット内配線	
エ	i	E25	E25-F2 24 屋内露出サドル止め（新設）		ス	u v y x	—	ケーブルピット内配線	
オ	g	PF22	PF22-E25 屋内露出サドル止め（新設）		セ	v	—	ケーブルピット内配線	
カ	k x2, l x2, m x2	—	ケーブルピット配線		ソ	u y	—	ケーブルピット内配線	
	n x2, o x2	—			タ	x	—	ケーブルピット内配線	

配線表

記号	行先	ケーブル	用　途
a	5 ←→ 25	600V EM-CE 22sq-3C	耐雷変圧器1次
b	25 ←→ 24	600V EM-CE 22sq-3C	耐雷変圧器2次(AC側)
c	24 ←→ 5	600V EM-CET 22sq	発電機(AC/GC側)
e	5 ←→ 26	600V EM-CE 14sq-2C	インバータ1次
f	5 ←→ 26	600V EM-CE 14sq-2C	インバータ2次
g	5 ←→ 31	600V EM-CEE 2.0sq-7C	換気扇電源+E　　シャッター電源
h	1 ←→ 24	EM-CPEE1.2-5P	自家発電設備信号線（受配電用）
i	24 ←→ 28	600V EM-CEE 2sq-3C	自家発電設備信号線（燃料タンク油面）
j	5 ←→ 24	600V EM-IE 8sq	接地線(ED)
k	3 ←→ 32	600V EM-IE 38sq	接地線(EAL)
l	3 ←→ 32	600V EM-IE 38sq	接地線(EA)
m	3 ←→ 32	600V EM-IE 38sq	接地線(EB)
n	3 ←→ 32	600V EM-IE 22sq	接地線(EC)
o	3 ←→ 32	600V EM-IE 22sq	接地線(ED)
p	5 ←→ 25	600V EM-CEE 2sq-3C	耐雷変圧器盤信号線
q	5 ←→ 35	600V EM-CE 5.5sq-2C	発電機室照明電源
r	5 ←→ 25	600V EM-CE3.5-2C	耐雷変圧器盤（AC100V　照明コンセント）
s	5 ←→ 25	600V EM-IE 14sq	接地線(EB)（既設流用）
t	3 ←→ 8	EM-CPEE1.2-3P	換気制御盤警報線（張替）
u	3 ←→ 16	EM-CPEE1.2-3P	自家発電装置警報（遠制用）
v	5 ←→ 17	600V EM-CE 5.5sq-3C	集塵機電源
w	5 ←→ 23	600V EM-CE 2.0sq-4C	電気集塵機電源
x	13 ←→ 6	600V EM-CE3.5-2C	直流電源回路(DC100v)
y	26 ←→ 16	EM-CPEE1.2-3P	インバータ信号線（遠制用）

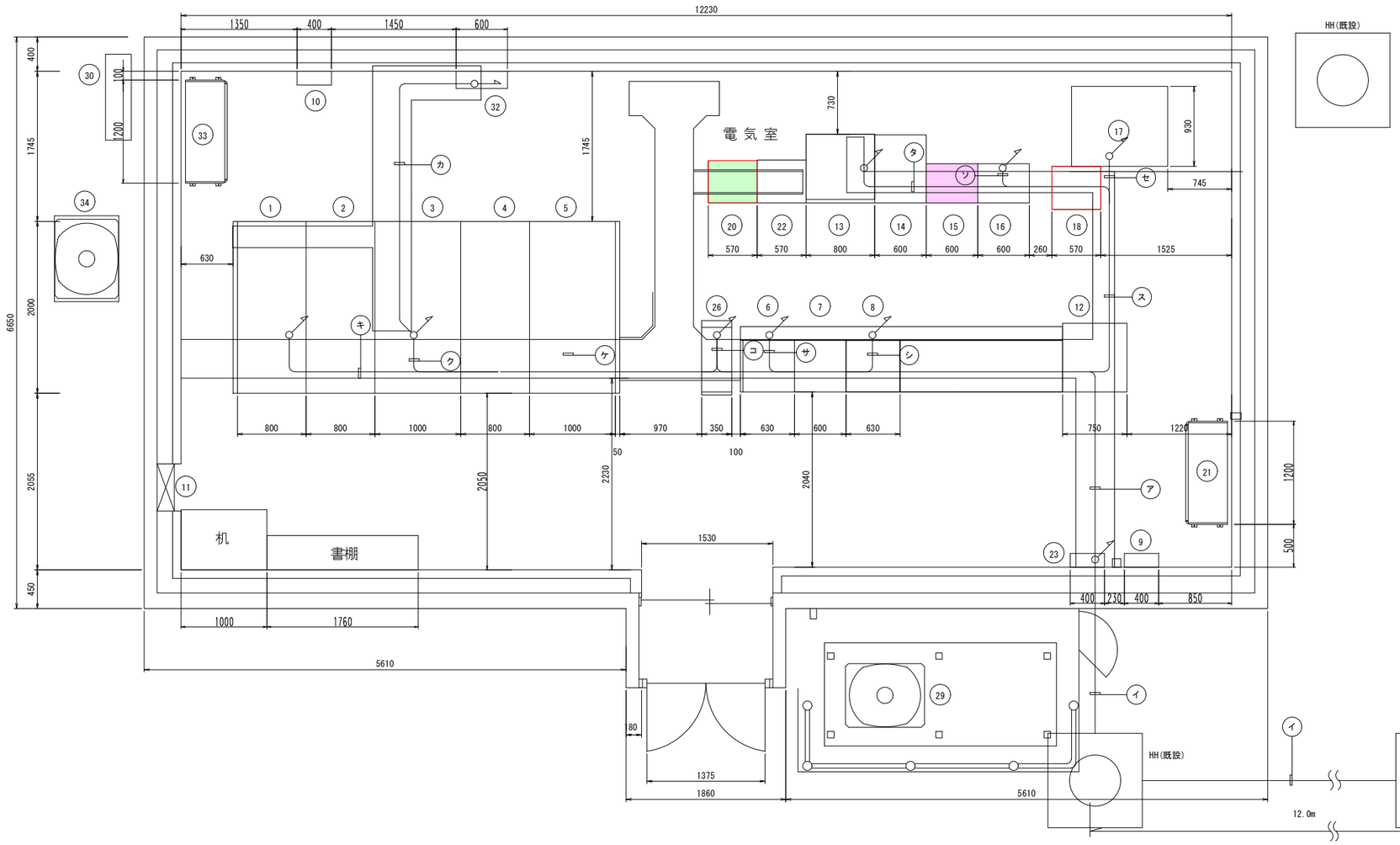

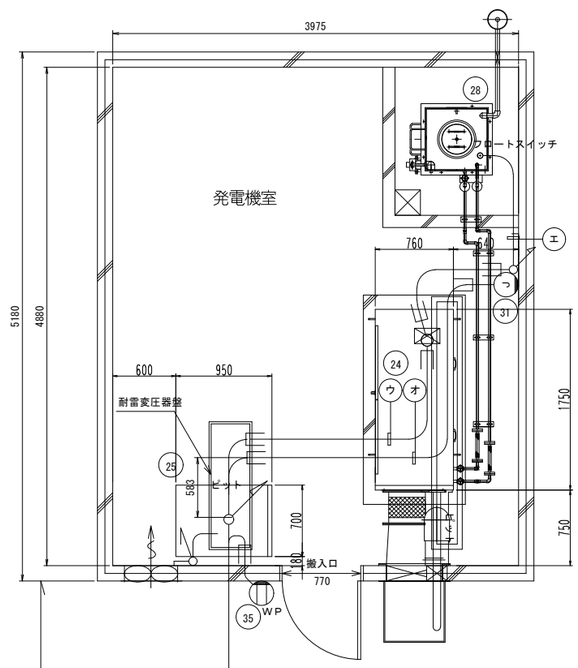

工事名	令和元年度　三才山トンネル有料道路 遠方監視制御設備改修工事		
図面名	松本受電所機器配置図		
作成年月日	平成　30 年　12 月　日		
縮尺	S=1:30	図面番号	5 / 12
会社名	日本組織電気株式会社		
事業者名	長野県道路公社		

遠方監視制御システム系統図（改修前）

S=NON

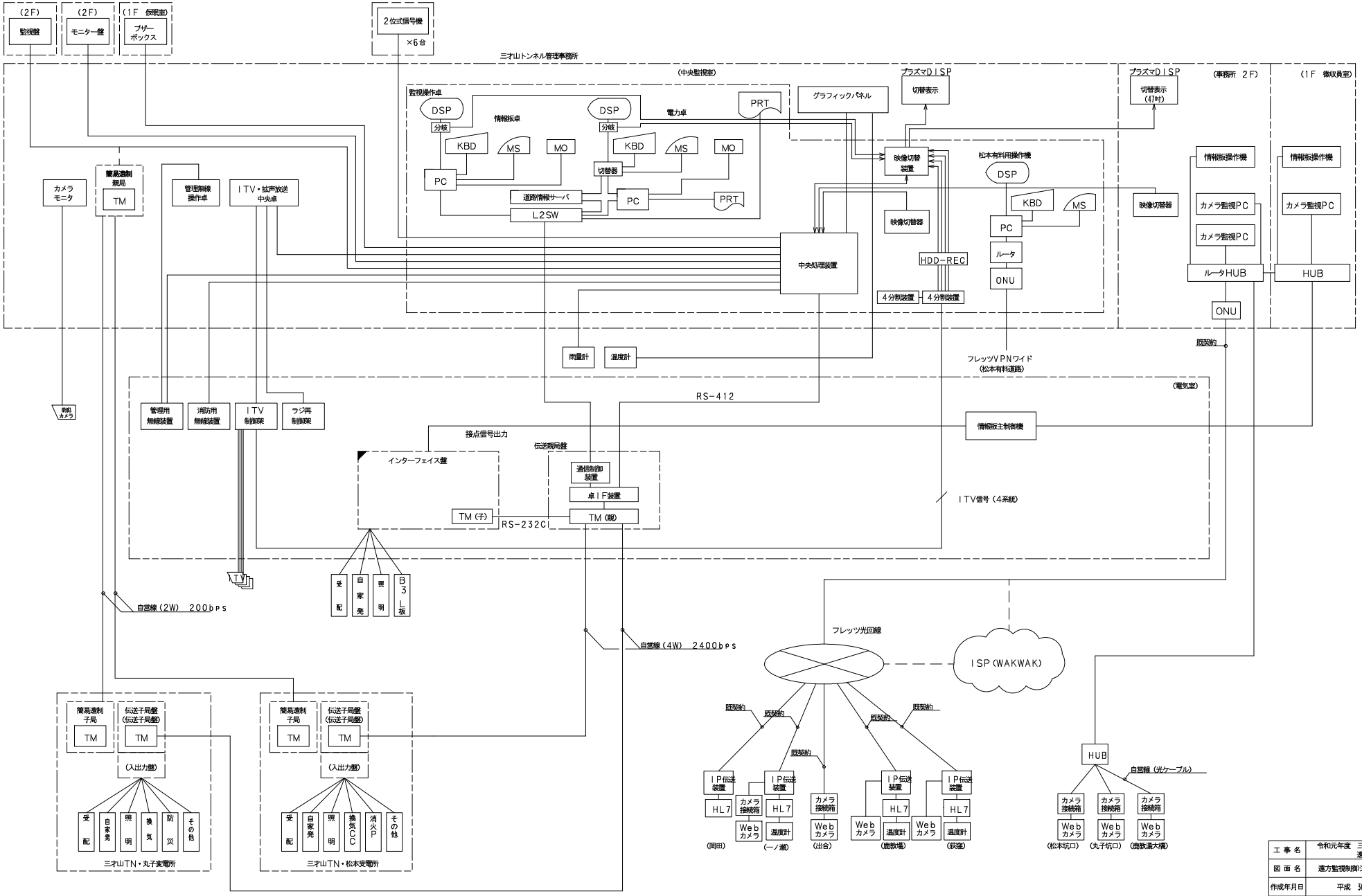

工事名	令和元年度 三才山トンネル有料道路 遠方監視制御設備改修工事		
図面名	遠方監視制御システム系統図（改修前）		
作成年月日	平成 30 年 12 月 日		
縮尺	S=NON	図面番号	6 / 12
会社名	日本組織電気株式会社		
事業者名	長野県道路公社		

遠方監視制御システム系統図（撤去）

S=NON

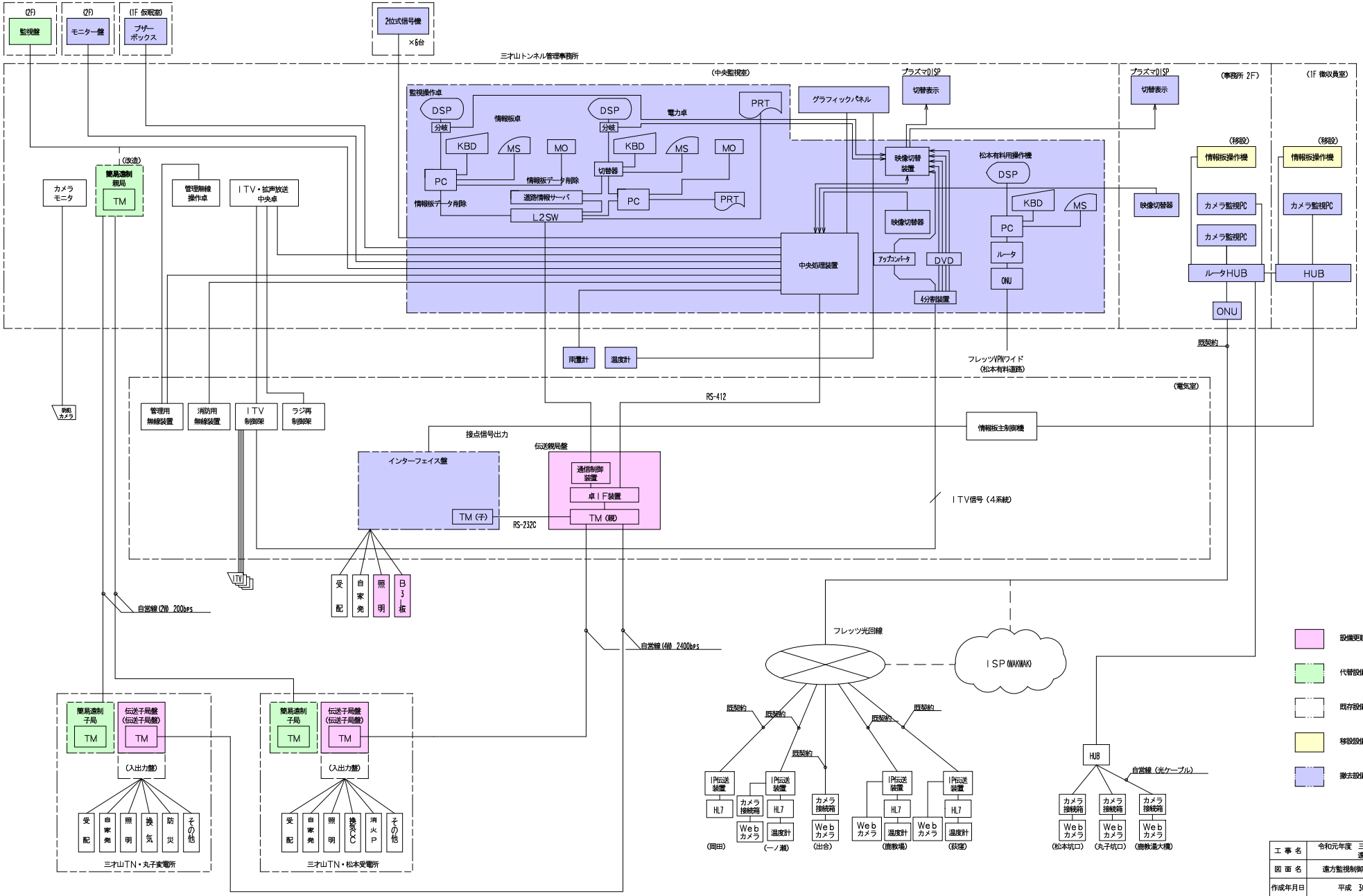

工事名	令和元年度　三才山トンネル有料道路 遠方監視制御設備改修工事		
図面名	遠方監視制御システム系統図（撤去）		
作成年月日	平成　30　年　12　月　日		
縮尺	NON	図面番号	7 / 12
会社名	日本組織電気株式会社		
事業者名	長野県道路公社		

遠制監視制御、道路情報板システム系統図

S=NON

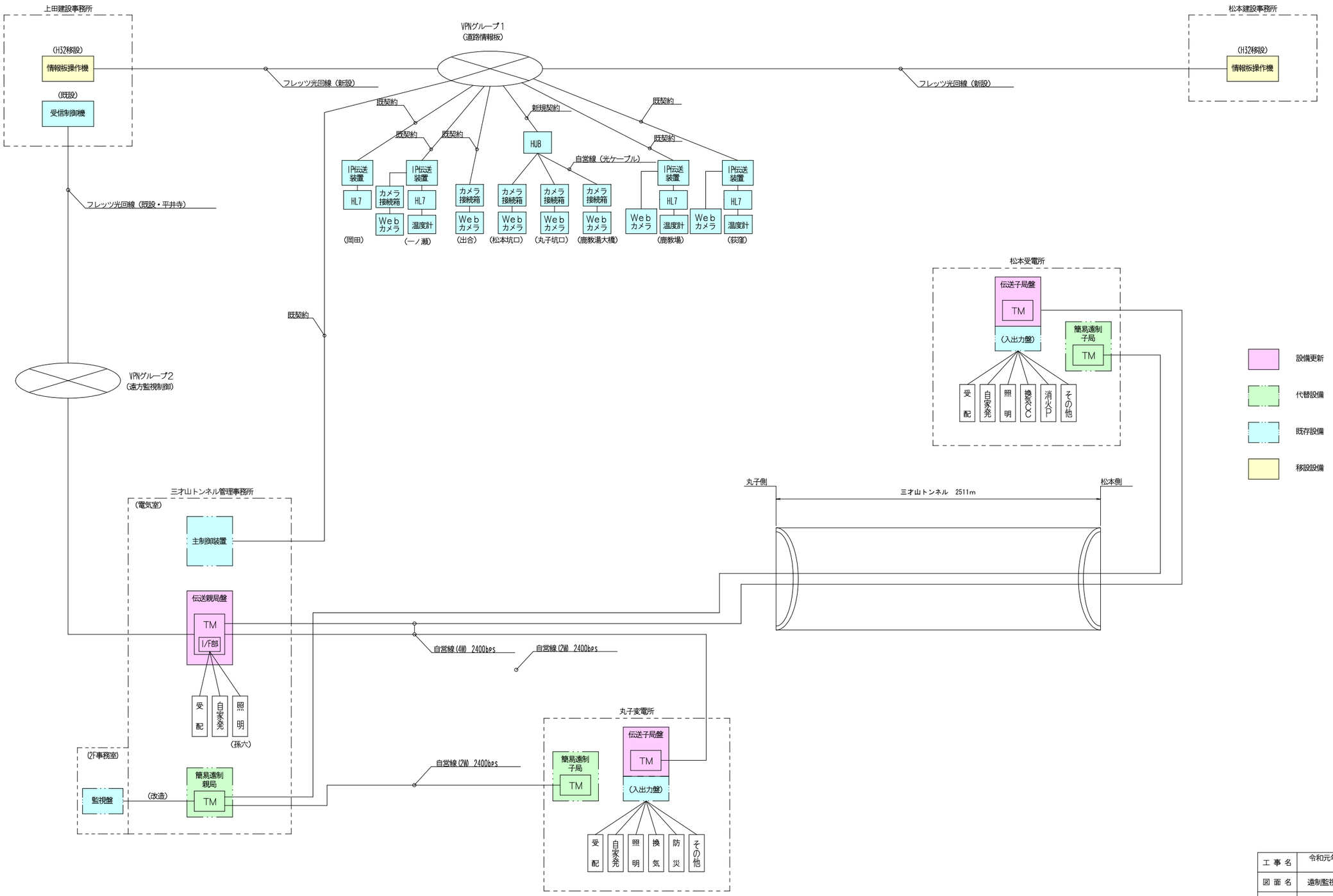

工事名	令和元年度　三才山トンネル有料道路 遠方監視制御設備改修工事		
図面名	遠制監視制御、道路情報板システム系統図		
作成年月日	平成　30 年　12 月　日		
縮尺	S=NON	図面番号	8 / 12
会社名	日本組織電気株式会社		
事業者名	長野県道路公社		

伝送項目表

S=NON

設備	NO	伝送項目 項目	伝送項目 細目	伝送先 上田建設（事） 制御	伝送先 上田建設（事） 監視	伝送先 上田建設（事） 計測	三才山トンネル 管理事務所 制御	管理事務所 監視系 監視	管理事務所 監視系 計測	管理事務所 監視系 ワード	松本受電所 制御	松本受電所 監視系 監視	松本受電所 監視系 計測	松本受電所 監視系 ワード	丸子変電所 制御	丸子変電所 監視系 監視	丸子変電所 監視系 計測	丸子変電所 監視系 ワード	備考
受配電	1	受配電操作場所	遠方ー直接		○			1				1				1			
	2	受電	自動ー手動		○											1			
	3	受電しゃ断器	入ー切	○	○		2	1			2	1				1			
	4	き電しゃ断器	入ー切	○	○		2	2				2				2			
	5	受電	停電		○			1				1							
	6	受電	地絡・短絡		○			2				2				1			
	7	高圧盤	扉開		○			1				2				1			
	8	受配電	受電しゃ断器		○			1				1				1			
	9	直流電源	故障		○			1				1				1			
	10	受配電電力量				○			1				1				2		
	11	受配電計測	電圧・電流			○			6				5				3		
	12	高圧受電盤	ファン手動		○											1			
	13	照明変圧器/換気変圧器1次盤	き電1短絡		○							1				1			
	14	照明変圧器/換気変圧器1次盤	き電2短絡		○							1				1			
	15	耐雷変圧器盤	防災短絡		○											1			
	16	主変圧器盤	受電停電		○			1											
	17	主変圧器盤	主幹MCBトリップ一括		○			1											
	18	主変圧器盤	変圧器2次地絡		○			1											
	19	高圧き電盤	連絡線地絡		○			1											
	20	高圧き電盤	連絡線短絡		○			1											
	21	高圧き電盤	変圧器1次短絡		○			1											
	22	高圧受電盤	高圧扉開閉一括		○			1				1				1			
	23	所内変圧器盤	短絡・地絡		○							1				1			
	24	換気変圧器盤	主幹短絡・地絡		○							1				1			
	25	受配電盤	連絡線しゃ断器		○			1											
	26	所内変圧器盤	所内MCBトリップ一括		○			1											
	27	変圧器温度上昇	一括		○											1			
	28	照明変圧器盤	分岐短絡		○											1			
	29	換気変圧器盤	分岐短絡		○											1			
	30	換気変圧器盤	主幹短絡・地絡		○											1			
	31	照明変圧器盤	変圧器温度上昇		○											1			
	32	換気変圧器盤	変圧器温度上昇		○											1			
	33	デマンド警報	（月間電力量）		○			1				1				1			
	34	CVCF	故障		○			1				1				1			
	35	CVCF	バッテリー電圧降下		○			1				1				1			
	36	受電電圧	センサー異常		○							1				1			
	37	受電電流	センサー異常		○							1				1			
	38	受電力率	センサー異常		○							1				1			
	39	き電1電流	センサー異常		○							1							
	40	き電2電流	センサー異常		○							1							
自家発	41	自家発	運転ー停止		○			1				1				1			
	42	自家発	故障		○			1				1				1			
	43	自家発	燃料補給		○			1				1				1			
	44	自家発	運転時間超過		○			1				1				1			
照明	45	照明受電	電力量			○							1				1		
	46	照明	遠方ー直接		○			2				1				1			
	47	照明	自動ー手動	○	○		2	2			2	1			2	1			
	48	照明	連動ー単独	○	○		2	2			2	1			2	1			
	49	トンネル入口照明	（連動）	○							4				4				
	50	トンネル入口照明	（単独）	○	○						8	4			8				
	51	トンネル基本照明	（連動）	○							3				3				
	52	トンネル基本照明	（単独）	○	○						4	2			4	2			
	53	トンネル坑外照明	点灯ー消灯	○	○						2	1			2	1			
	54	調光	入ー切	○	○						2	1			2	1			
	55	調光装置	故障		○							1				1			
	56	照明回路	故障		○			1				14				15			
		小　計（1）					8	33	7		29	54	7		29	55	6		

設備	NO	伝送項目 項目	伝送項目 細目	伝送先 上田建設（事） 制御	伝送先 上田建設（事） 監視	伝送先 上田建設（事） 計測	三才山トンネル 管理事務所 制御	管理事務所 監視系 監視	管理事務所 監視系 計測	管理事務所 監視系 ワード	松本受電所 制御	松本受電所 監視系 監視	松本受電所 監視系 計測	松本受電所 監視系 ワード	丸子変電所 制御	丸子変電所 監視系 監視	丸子変電所 監視系 計測	丸子変電所 監視系 ワード	備考
換気	57	換気	遠方ー直接、単独	○	○										2	3			
	58	換気	自動ー手動	○	○										2	1			
	59	換気運転モード	計測ープログラム	○	○										2	1			
	60	換気ノッチ		○	○										6	6			
	61	換気ノッチ	判定中		○											1			
	62	ジェットファン	正転ー逆転	○	○						2	2			2	2			
	63	ジェットファン	運転ー停止	○	○						3	3				3			
	64	ジェットファン	強制停止、一括停止	○	○						1	1			2	2			
	65	ジェットファン	故障		○							2				2			
	66	ジェットファン	単独運転	○	○						3	3			3	3			
	67	消防隊操作中			○											2			
	68	換気制御盤	故障		○											1			
	69	計測値異常	悪化		○											3			VI
	70	計測機器	故障		○											4			VI、W
	71	計測機器	点検中		○											4			VI、W
	72	計測機器	校正中		○											1			
	73	計測盤	故障		○											1			
	74	換気計測	計測値		○											4			VI、W
	75	換気事故運動	完了ー未完了		○											1			
防災	76	防災盤	遠方ー直接		○											1			
	77	防災盤	故障		○											1			
	78	防災盤	停電		○											1			
	79	防災盤	扉開		○											1			
	80	防災盤	フリッカ入ー切	○											2				
	81	防災盤	表示内容不一致		○											2			
	82	警報表示板	表示内容	○	○										100	100			25可変×上段、下段、松本側、丸子側
	83	警報表示板	フリッカ入ー切	○	○										2	2			
	84	警報表示板	遠方ー直接		○											2			
	85	警報表示板	試験	○	○										2	2			
	86	警報表示板	故障		○											5			
	87	警報表示板	停電		○											2			
	88	トンネル内表示板	表示内容	○	○										50	50			25可変×松本側表示、丸子側表示
	89	トンネル内表示板	遠方ー直接		○											8			
	90	トンネル内表示板	試験	○	○										4	8			
	91	トンネル内表示板	故障		○											8			
	92	トンネル内表示板	停電		○											8			
	93	非常通報		○	○										5	5			
	94	非常通報	一斉制御	○							1				1				
	95	非常通報	解除	○											1				
	96	非常通報	回路故障		○											5			
	97	ポンプ	遠方ー直接		○							1							
	98	ポンプ	自動ー手動	○	○						2	1							
	99	ポンプ	連動ー単独		○							1							
	100	ポンプ	運転ー停止	○	○						4	2							
	101	ポンプ	故障		○							6							
	102	消火栓起動区画			○							10							
	103	槽水位異常	渇水・溢水		○							4							
	104	消火栓・ポンプヒータ	入ー切	○	○						2	2							
	105	凍結防止	自動ー手動	○	○							1			2				
	106	凍結防止	入ー切	○											2				
	107	ポンプ制御盤	故障		○							1							
無線・ラジオ再	108	消防無線	故障		○							1				1			
	109	ITV設備	動作	○															
	110	ITV設備	故障		○														
	111	ラジオ再放送設備	操作、状態	○	○						11	9							
	112	ラジオ再放送設備	故障		○			1				5				1			
		小　計（2）					0	1	0		29	45	0		166	254	0		
		小　計（1）					8	33	7		29	54	7		29	55	6		
		合　計					8	34	7		58	99	7		195	309	6		

工事名	令和元年度　三才山トンネル有料道路 遠方監視制御設備改修工事		
図面名	伝送項目表		
作成年月日	平成　30 年　12 月　日		
縮尺	S=NON	図面番号	9 / 12
会社名	日本組織電気株式会社		
事業者名	長野県道路公社		

伝送局外形図（参考図）

S=1:10

伝送親局盤外形図

（管理事務所　電気室設置）

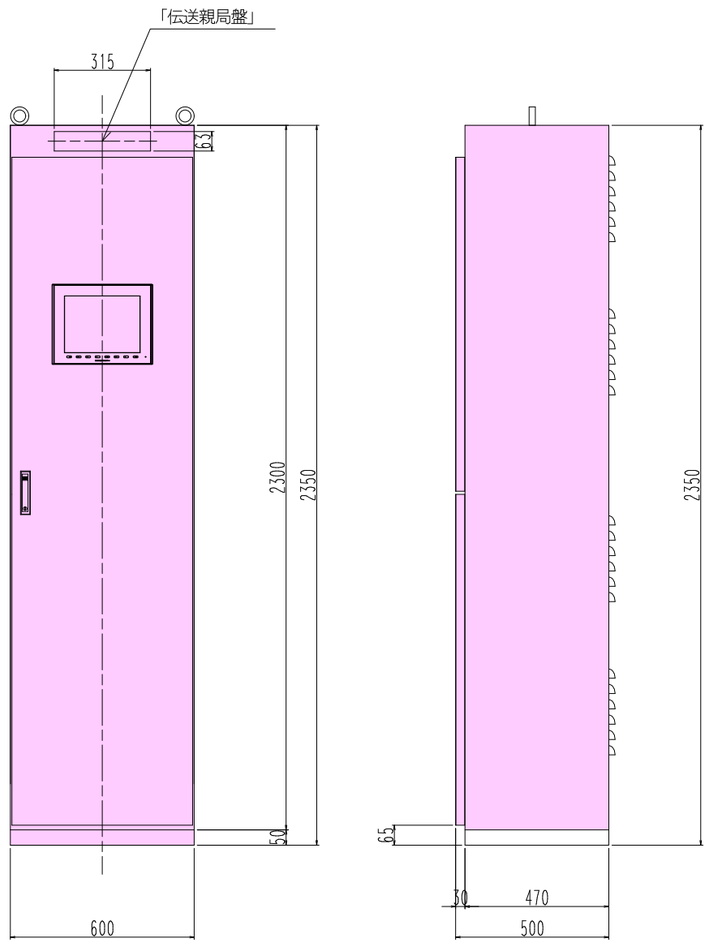

伝送子局盤外形図

（丸子変電所及び松本受電所設置）

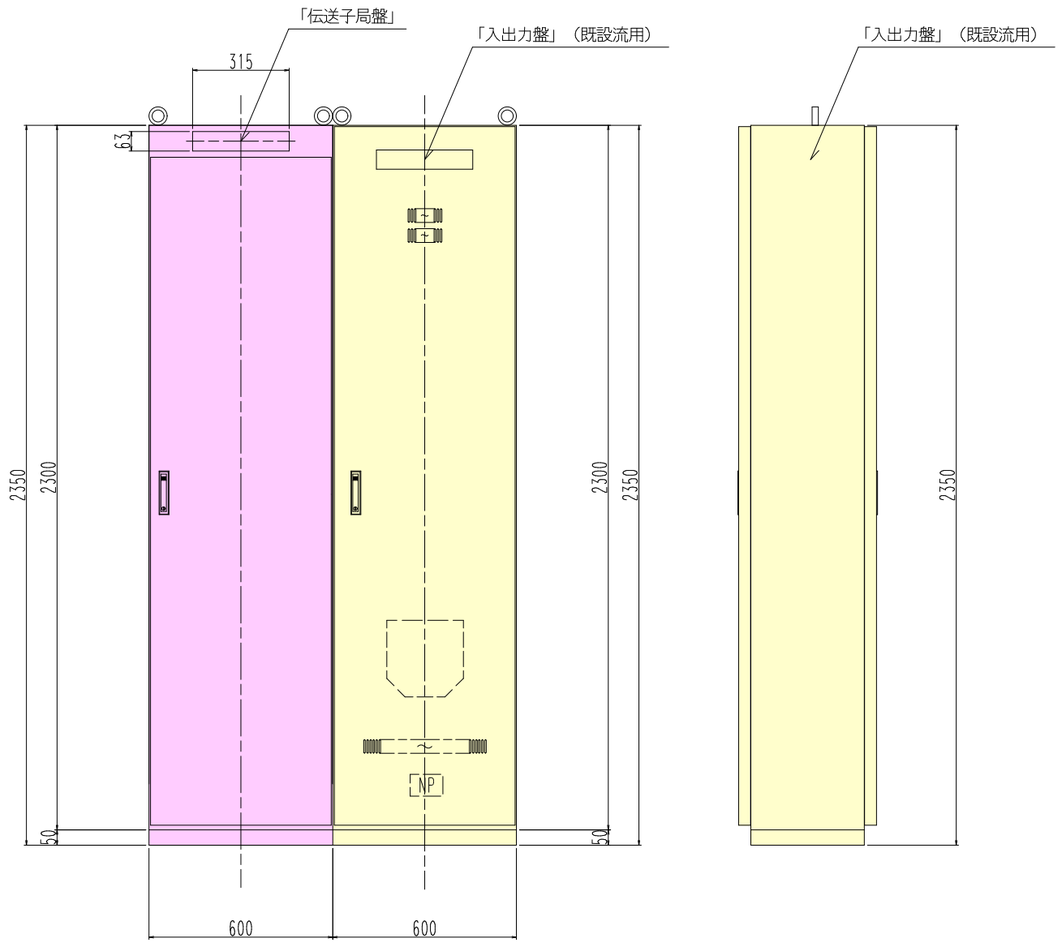

設備更新

既存設備

工事名	令和元年度　三才山トンネル有料道路 遠方監視制御設備改修工事		
図面名	伝送局外形図（参考図）		
作成年月日	平成　30 年　12 月　日		
縮尺	S=1:10	図面番号	10 / 12
会社名	日本組織電気株式会社		
事業者名	長野県道路公社		

撤去機器図 (2)

S=1:20

監視操作卓　外形図

平面図

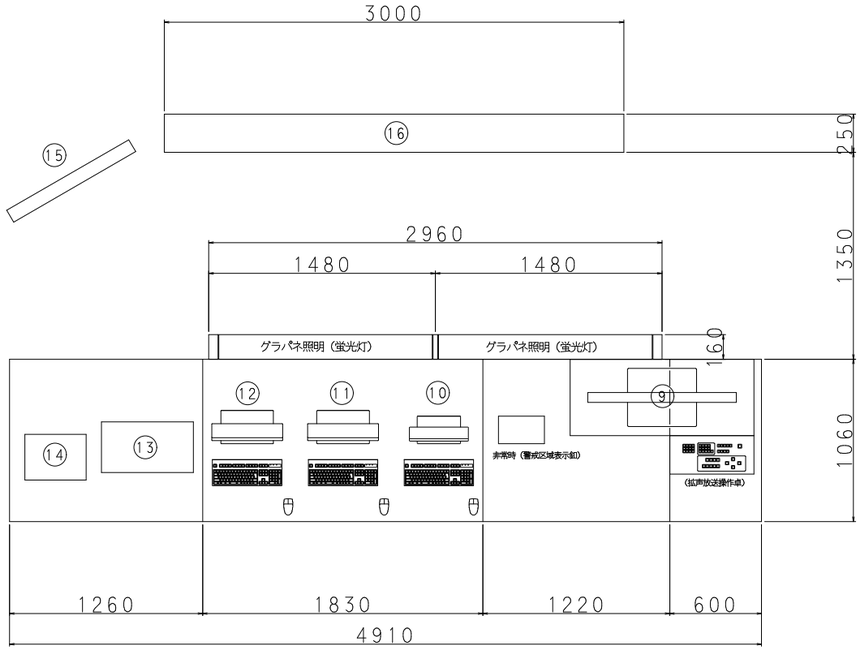

正面図

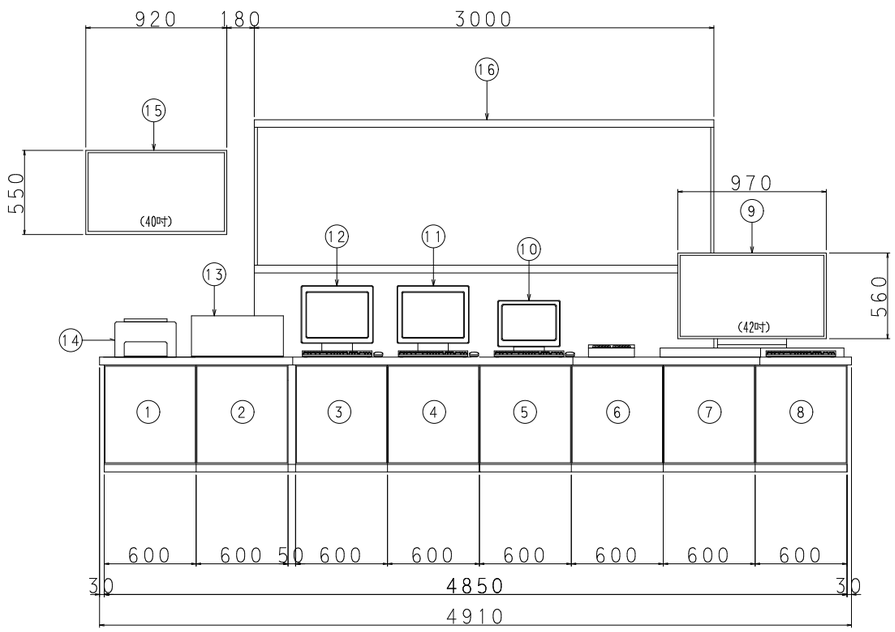

側面図

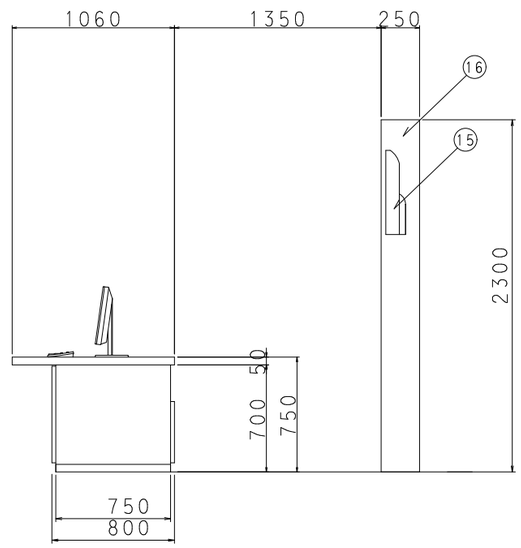

機器名称表

NO.	名　称	内　容	備　考	
①	拡声放送卓	ＩＴＶ拡声放送関係ユニット	撤去	
②	〃		〃	
③	〃	メンテパネル・雨量パネル	〃	
④	ＰＣ	松本制御用ＰＣ、電力卓ＰＣ、２分配器	〃	
⑤	ＩＴＶ操作卓	映像切替装置・切替制御部	〃	
⑥	空きスペース	ビデオエンコーダ×２、ＭＯ		
⑦	道路情報サーバー	サーバーＰＣ、ＨＵＢ	撤去	
⑧	道路監視カメラ用	映像４分割ユニット×２、ＨＤＤレコーダ	〃	
	〃	道路監視カメラ録画装置	〃	
⑨	道路監視カメラモニター	４分割画面（４２インチ）	〃	
⑩	トンネル防災設備操作卓	サーバー操作兼用	〃	
⑪	電力卓	ＪＦ運転積算カウンター	〃	
⑫	松本トンネル操作機		〃	
⑬	管理用無線操作卓	三才山基地局	〃	
⑭	カラープリンター		〃	
⑮	大型表示装置	プラズマディスプレイ（４０インチ）	〃	
⑯	グラフィックパネル		〃	

工事名	令和元年度　三才山トンネル有料道路 遠方監視制御設備改修工事		
図面名	撤去機器図 (2)		
作成年月日	平成　30 年　12 月　日		
縮尺	S=1:20	図面番号	12 / 12
会社名	日本組織電気株式会社		
事業者名	長野県道路公社		

撤去機器図(1)

S=1:10

管理事務所受電所

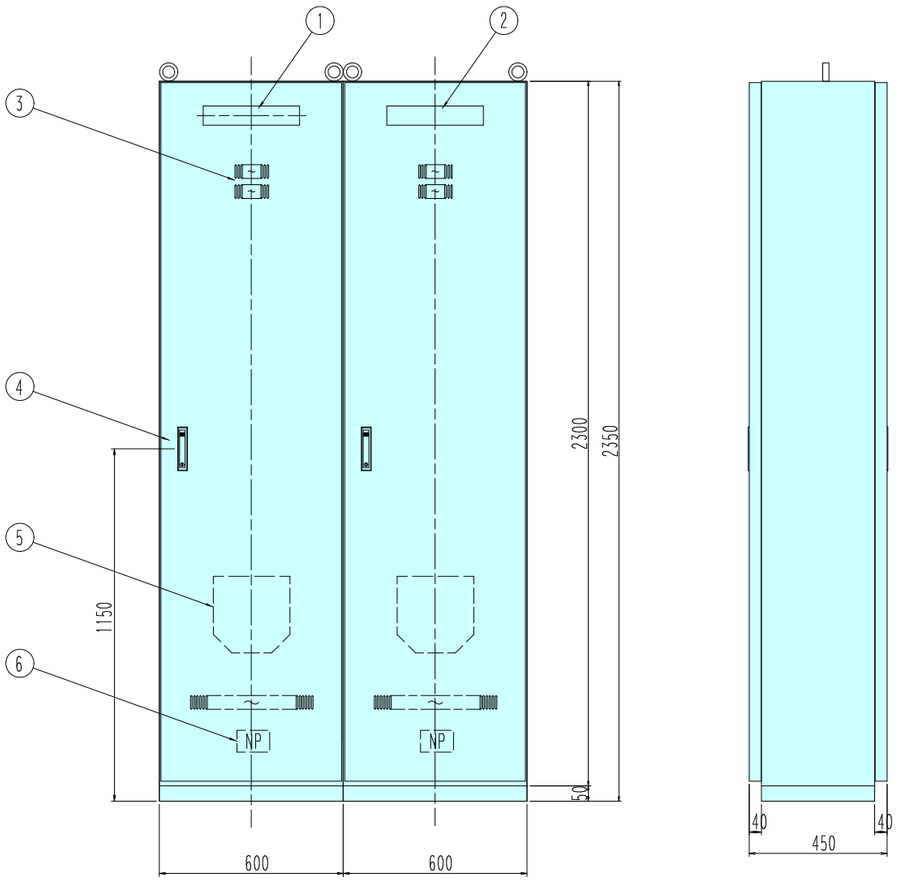

凡 例

No.	名　　称	内　　容	備　考
①	銘板	「伝送子局盤」	
②	銘板	「インターフェイス盤」	
③	通風孔	自然換気、フィルター付き	
④	ハンドル	A-1950-A-1 (No. 200)	タキゲン
⑤	図面フォルダ		
⑥	社銘板		裏面貼付

松本・丸子受変電所

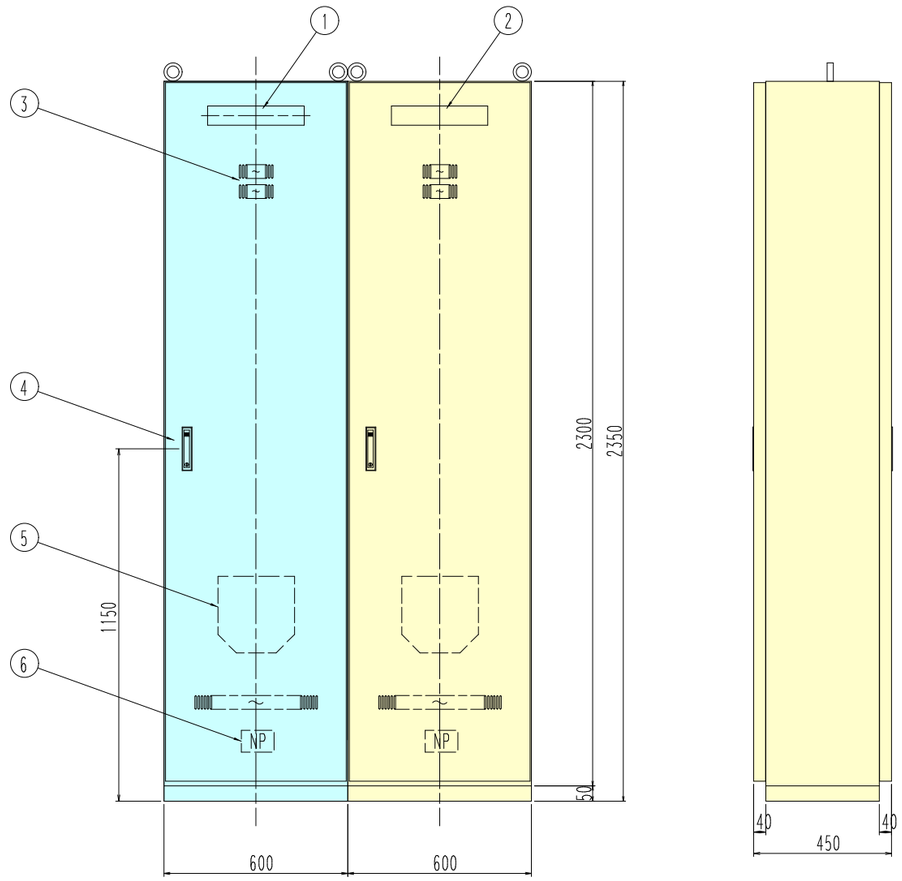

凡 例

No.	名　　称	内　　容	備　考
①	銘板	「伝送子局盤」	
②	銘板	「入出力盤」	
③	通風孔	自然換気、フィルター付き	
④	ハンドル	A-1950-A-1 (No. 200)	タキゲン
⑤	図面フォルダ		
⑥	社銘板		裏面貼付

撤去設備

在置設備

工 事 名	令和元年度　三才山トンネル有料道路 遠方監視制御設備改修工事		
図 面 名	撤去機器図(1)		
作成年月日	平成　30 年　12 月　日		
縮 尺	S=1:10	図面番号	11 / 12
会社名	日 本 組 織 電 気 株 式 会 社		
事業者名	長 野 県 道 路 公 社		